

EKO NORD
FENETRES | PORTES | VOLETS

PORTES D'ENTRÉE

1/2020



La publication ne constitue pas une offre commerciale. Ce n'est pas une base pour déposer des plaintes.
Les photographies présentées sont des images illustratives, pas des photos de produits réels.

Sommaire

Panneaux PVC | ALU | Wood | str. 04-130

Types d'âme isolante | str. 131-132

Vitrages | str. 133-134

Panneaux vitrés EkoVitre | str. 135-137

Panneaux aluminium Despiro | str. 138-149

Panneaux rainuréss PVC ClassicLine | str. 150-154

Accessoires | str. 155-163

Nuancier de couleurs | str. 164-166

Pose | str. 167-169

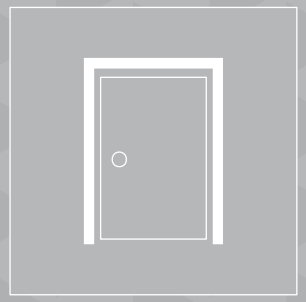

Portes d’entrée

Un design moderne, le choix des accessoires en toute liberté et une multitude de couleurs permettent de transformer la porte d'entrée en une véritable carte de visite de chaque maison.

Les matériaux de la meilleure qualité que nous utilisons pour leur fabrication sont, pour leur part, un gage de confort, de sécurité et de longévité.

EkoLine

Panneaux PVC

Plus de 100 motifs au choix sont à votre disposition. Les technologies de pointe utilisées pour la fabrication garantissent une très bonne résistance aux intempéries et un entretien facile. Nous vous offrons également la possibilité de fabriquer les portes selon votre projet personnalisé, tout en vous proposant les meilleures solutions techniques.

AluLine

Panneaux aluminium

Les motifs les plus recherchés associés à la longévité de l'aluminium. Le client est libre de choisir, en plus de motif de la porte, également l'épaisseur, la couleur et le type d'âme isolante des panneaux. La collection AluLine offre des possibilités quasi illimitées. D'autant plus que le client peut créer son propre motif de porte personnalisé et donner ainsi au bâtiment un aspect unique.

WoodLine

Panneaux bois

La collection WoodLine a été créée spécialement pour les amateurs de solutions modernes et pratiques, réalisées à partir de matériaux traditionnels. Le choix se fait parmi les motifs un peu plus sobres, avec des motifs à rainures usinées ou motifs avec vitrages. Les lasures de qualité supérieure rendent les portes résistantes aux intempéries et faciles d'entretien.

EkoVitre

Panneaux vitrés

Une élégance éternelle, une multitude de possibilités d'agencement ainsi que d'excellentes performances énergétiques du verre suscitent l'intérêt grandissant des architectes du monde entier. Pour répondre à cette demande, nous avons créé une gamme exclusive et intemporelle de panneaux de porte vitrés EkoVitre.

Despiro

Panneaux aluminium

La collection élégante de portes d'entrée Despiro est une offre attrayante pour les clients les plus exigeants qui recherchent la modernité, aussi bien en termes de technologie que d'esthétisme. Chaque élément de menuiserie extérieure combine raffinement et durabilité, et ne manque jamais de séduire.

ClassicLine

Panneaux rainuréss

La collection ClassicLine est une alliance d'élégance classique et d'une pointe de luxe. Une collection de panneaux conçus pour la menuiserie PVC, capable de séduire tous les propriétaires par ses formes et ses couleurs exceptionnelles. La collection ClassicLine a été conçue de manière à allier le confort d'utilisation avec la fonctionnalité et une esthétique exceptionnelle.

Motifs de panneaux

Les clients ont la possibilité de choisir parmi les motifs proposés ou bien soumettre un motif personnalisé. Chaque projet de porte imaginé par le client peut être réalisé, sous réserve de faisabilité technique, il doit respecter certaines exigences techniques de structure.

Nous proposons également les décors en acier inoxydable affleurant à la surface du panneau, plus faciles d'entretien au quotidien.

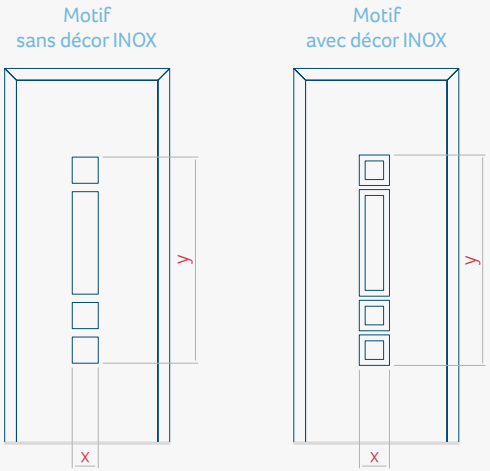

x, y, - dimensions du motif avec décor ou sans décor INOX

Matériau possible pour le motif en question

PVC	ALU	WOOD
●	●	●

Nuancier de couleurs possible pour le motif en question

AP/SAL	RAL	TEKNOS/RAL
●	●	●

Type de remplissage pour le motif en question

HPL	ALU	WOOD
●	●	●

Possibilité de décor INOX

PVC	ALU	WOOD
○	●	●

Dimensions minimales du panneau pour le motif en question

PVC	ALU	WOOD
-	-	-

Dimensions maximales du panneau pour le motif en question

PVC	ALU	WOOD
-	-	-

caractéristiques du panneau en question

○ - impossible à réaliser
● - possible à réaliser



EkoAluWoodLine

panneaux PVC | ALU | BOIS

Nous vous proposons un large choix de motifs. Les technologies de pointe utilisées pour la fabrication garantissent une très bonne résistance aux intempéries et un entretien facile. Nous vous offrons également la possibilité de fabriquer les portes selon votre projet personnalisé, tout en vous proposant les meilleures solutions techniques.



PVC | ALU | Wood

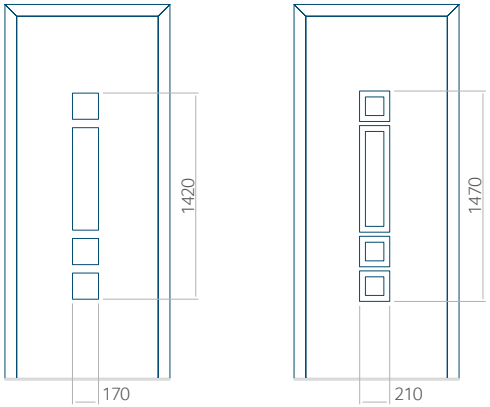

01 Motif de panneau

PVC	ALU	WOOD
●	●	●

Couleurs

AP/SAL	RAL	TEKNOS/RAL
●	●	●

Remplissage

HPL	ALU	WOOD
●	●	●

Décor INOX

PVC	ALU	WOOD
●	●	●

Dimensions minimales du panneau

PVC	ALU	WOOD
600x1650	600x1650	340x1400

Dimensions maximales du panneau

PVC	ALU	WOOD
900x2100	1100x2300	840x2240

Nous proposons à nos clients des panneaux avec deux types d'âme isolante : en mousse polyuréthane et contreplaqué ou en polystyrène extrudé XPS, dont chacun peut avoir une épaisseur de 24, 36 et 48 mm. Les panneaux, en fonction des préférences du client et des exigences techniques, sont fabriqués en HPL ou en tôle d'aluminium. Les panneaux HPL sont plaxés et l'aluminium est laqué. Pour les portes en bois, nous proposons les panneaux de l'épaisseurs de 24, 36 et 46 mm.

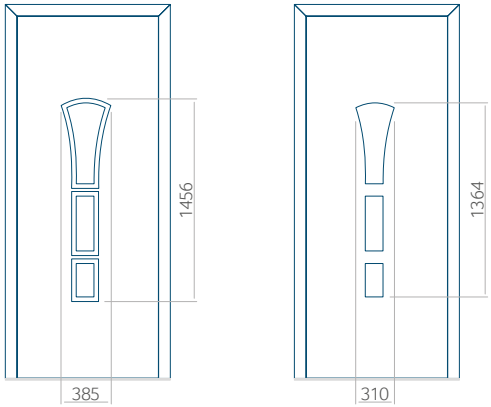

02 Motif de panneau

PVC	ALU	WOOD
●	●	●

Couleurs

AP/SAL	RAL	TEKNOS/RAL
●	●	●

Remplissage

HPL	ALU	WOOD
●	●	●

Décor INOX

PVC	ALU	WOOD
●	●	○

Dimensions minimales du panneau

PVC	ALU	WOOD
600x1650	600x1650	340x1400

Dimensions maximales du panneau

PVC	ALU	WOOD
900x2100	1100x2300	840x2240



Vue de l'extérieur.
La vue extérieure du panneau ne change pas lorsque le côté de l'ouverture change.



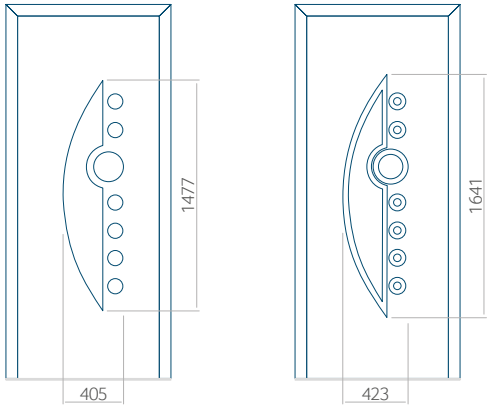

03 Motif de panneau

PVC	ALU	WOOD
●	●	○

Couleurs

AP/SAL	RAL	TEKNOS/RAL
●	●	○

Remplissage

HPL	ALU	WOOD
●	●	○

Décor INOX

PVC	ALU	WOOD
●	●	○

Dimensions minimales du panneau

	PVC	ALU	WOOD
	600x1650	600x1650	○
INOX	600x1750	600x1750	○

Dimensions maximales du panneau

PVC	ALU	WOOD
900x2100	1100x2300	○

Nous proposons à nos clients des panneaux avec deux types d'âme isolante : en mousse polyuréthane et contreplaqué ou en polystyrène extrudé XPS, dont chacun peut avoir une épaisseur de 24, 36 et 48 mm. Les panneaux, en fonction des préférences du client et des exigences techniques, sont fabriqués en HPL ou en tôle d'aluminium. Les panneaux HPL sont plaxés et l'aluminium est laqué. Pour les portes en bois, nous proposons les panneaux de l'épaisseurs de 24, 36 et 46 mm.



Vue de l'extérieur.
La vue extérieure du panneau ne change pas lorsque le côté de l'ouverture change.



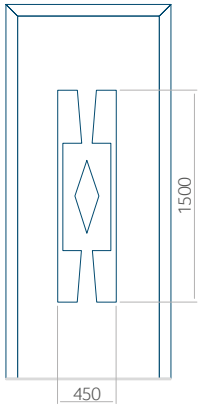

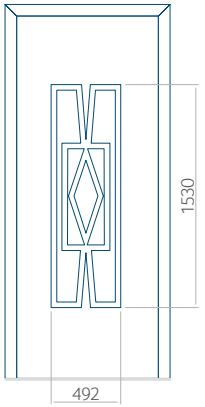

04 Motif de panneau

PVC	ALU	WOOD
●	●	○

Couleurs

AP/SAL	RAL	TEKNOS/RAL
●	●	○

Remplissage

HPL	ALU	WOOD
●	●	○

Décor INOX

PVC	ALU	WOOD
●	●	○

Dimensions minimales du panneau

PVC	ALU	WOOD
600x1650	600x1650	○

Dimensions maximales du panneau

PVC	ALU	WOOD
900x2100	1100x2300	○

Nous proposons à nos clients des panneaux avec deux types d'âme isolante : en mousse polyuréthane et contreplaqué ou en polystyrène extrudé XPS, dont chacun peut avoir une épaisseur de 24, 36 et 48 mm. Les panneaux, en fonction des préférences du client et des exigences techniques, sont fabriqués en HPL ou en tôle d'aluminium. Les panneaux HPL sont plaxés et l'aluminium est laqué. Pour les portes en bois, nous proposons les panneaux de l'épaisseurs de 24, 36 et 46 mm.

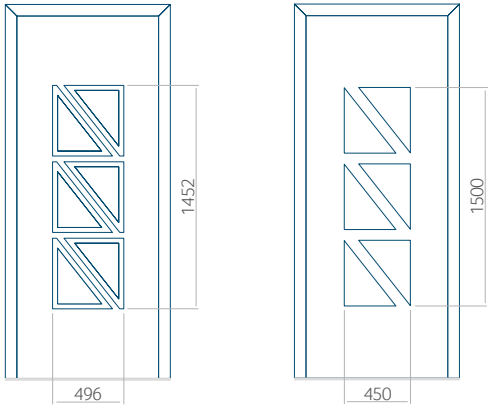

05 Motif de panneau

PVC	ALU	WOOD
●	●	●

Couleurs

AP/SAL	RAL	TEKNOS/RAL
●	●	●

Remplissage

HPL	ALU	WOOD
●	●	●

Décor INOX

PVC	ALU	WOOD
●	●	●

Dimensions minimales du panneau

PVC	ALU	WOOD
600x1650	600x1650	340x1400

Dimensions maximales du panneau

PVC	ALU	WOOD
900x2100	1100x2300	840x2240



Vue de l'extérieur.
La vue extérieure du panneau ne change pas lorsque le côté de l'ouverture change.



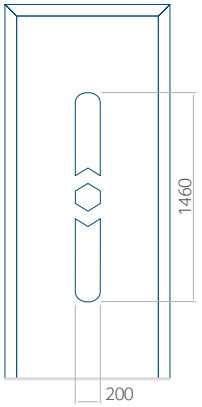

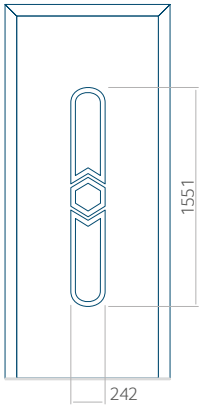

06 Motif de panneau

PVC	ALU	WOOD
●	●	●

Couleurs

AP/SAL	RAL	TEKNOS/RAL
●	●	●

Remplissage

HPL	ALU	WOOD
●	●	●

Décor INOX

PVC	ALU	WOOD
●	●	○

Dimensions minimales du panneau

PVC	ALU	WOOD
600x1650	600x1650	340x1400

Dimensions maximales du panneau

PVC	ALU	WOOD
900x2100	1100x2300	840x2240

Nous proposons à nos clients des panneaux avec deux types d'âme isolante : en mousse polyuréthane et contreplaqué ou en polystyrène extrudé XPS, dont chacun peut avoir une épaisseur de 24, 36 et 48 mm. Les panneaux, en fonction des préférences du client et des exigences techniques, sont fabriqués en HPL ou en tôle d'aluminium. Les panneaux HPL sont plaxés et l'aluminium est laqué. Pour les portes en bois, nous proposons les panneaux de l'épaisseurs de 24, 36 et 46 mm.

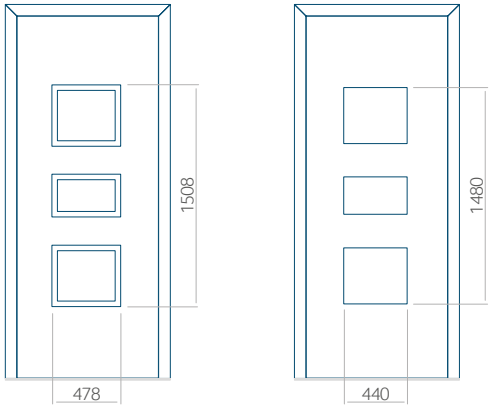

07 Motif de panneau

PVC	ALU	WOOD
●	●	●

Couleurs

AP/SAL	RAL	TEKNOS/RAL
●	●	●

Remplissage

HPL	ALU	WOOD
●	●	●

Décor INOX

PVC	ALU	WOOD
●	●	●

Dimensions minimales du panneau

PVC	ALU	WOOD
600x1650	600x1650	340x1400

Dimensions maximales du panneau

PVC	ALU	WOOD
900x2100	1100x2300	840x2240



Vue de l'extérieur.
La vue extérieure du panneau ne change pas lorsque le côté de l'ouverture change.



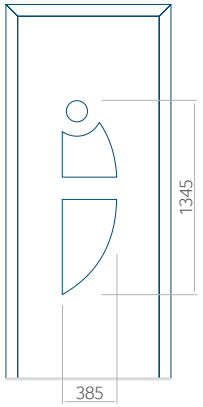

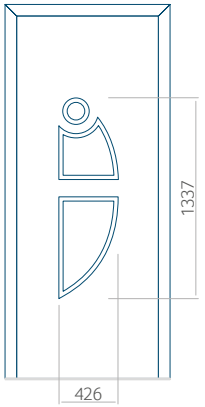

08 Motif de panneau

PVC	ALU	WOOD
●	●	○

Couleurs

AP/SAL	RAL	TEKNOS/RAL
●	●	○

Remplissage

HPL	ALU	WOOD
●	●	○

Décor INOX

PVC	ALU	WOOD
●	●	○

Dimensions minimales du panneau

PVC	ALU	WOOD
600x1650	600x1650	○

Dimensions maximales du panneau

PVC	ALU	WOOD
900x2100	1100x2300	○

Nous proposons à nos clients des panneaux avec deux types d'âme isolante : en mousse polyuréthane et contreplaqué ou en polystyrène extrudé XPS, dont chacun peut avoir une épaisseur de 24, 36 et 48 mm. Les panneaux, en fonction des préférences du client et des exigences techniques, sont fabriqués en HPL ou en tôle d'aluminium. Les panneaux HPL sont plaxés et l'aluminium est laqué. Pour les portes en bois, nous proposons les panneaux de l'épaisseurs de 24, 36 et 46 mm.

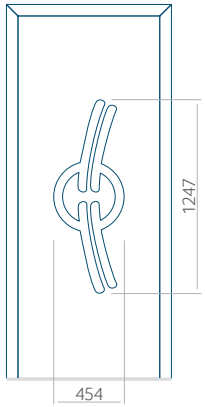

09 Motif de panneau

PVC	ALU	WOOD
●	●	○

Couleurs

AP/SAL	RAL	TEKNOS/RAL
●	●	○

Remplissage

HPL	ALU	WOOD
●	●	○

Décor INOX

PVC	ALU	WOOD
○	○	○

Dimensions minimales du panneau

PVC	ALU	WOOD
600x1650	600x1650	○

Dimensions maximales du panneau

PVC	ALU	WOOD
900x2100	1100x2300	○



Vue de l'extérieur.
La vue extérieure du panneau ne change pas lorsque le côté de l'ouverture change.



Vue de l'extérieur.
La vue extérieure du panneau ne change pas lorsque le côté de l'ouverture change.

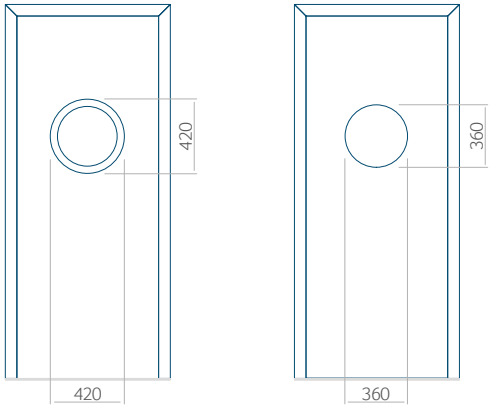

10 Motif de panneau

PVC	ALU	WOOD
●	●	●

Couleurs

AP/SAL	RAL	TEKNOS/RAL
●	●	●

Remplissage

HPL	ALU	WOOD
●	●	●

Décor INOX

PVC	ALU	WOOD
●	●	○

Dimensions minimales du panneau

PVC	ALU	WOOD
600x1650	600x1650	340x1400

Dimensions maximales du panneau

PVC	ALU	WOOD
900x2100	1100x2300	840x2240



Nous proposons à nos clients des panneaux avec deux types d'âme isolante : en mousse polyuréthane et contreplaqué ou en polystyrène extrudé XPS, dont chacun peut avoir une épaisseur de 24, 36 et 48 mm. Les panneaux, en fonction des préférences du client et des exigences techniques, sont fabriqués en HPL ou en tôle d'aluminium. Les panneaux HPL sont plaxés et l'aluminium est laqué. Pour les portes en bois, nous proposons les panneaux de l'épaisseurs de 24, 36 et 46 mm.



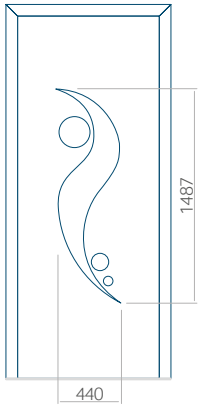

11 Motif de panneau

PVC	ALU	WOOD
●	●	○

Couleurs

AP/SAL	RAL	TEKNOS/RAL
●	●	○

Remplissage

HPL	ALU	WOOD
●	●	○

Décor INOX

PVC	ALU	WOOD
○	○	○

Dimensions minimales du panneau

PVC	ALU	WOOD
600x1650	600x1650	○

Dimensions maximales du panneau

PVC	ALU	WOOD
900x2100	1100x2300	○

Nous proposons à nos clients des panneaux avec deux types d'âme isolante : en mousse polyuréthane et contreplaqué ou en polystyrène extrudé XPS, dont chacun peut avoir une épaisseur de 24, 36 et 48 mm. Les panneaux, en fonction des préférences du client et des exigences techniques, sont fabriqués en HPL ou en tôle d'aluminium. Les panneaux HPL sont plaxés et l'aluminium est laqué. Pour les portes en bois, nous proposons les panneaux de l'épaisseurs de 24, 36 et 46 mm.

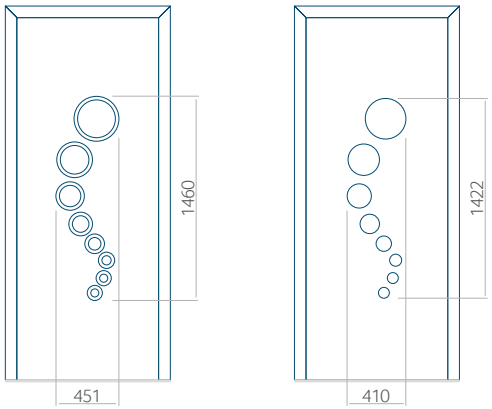

12 Motif de panneau

PVC	ALU	WOOD
●	●	●

Couleurs

AP/SAL	RAL	TEKNOS/RAL
●	●	●

Remplissage

HPL	ALU	WOOD
●	●	●

Décor INOX

PVC	ALU	WOOD
●	●	○

Dimensions minimales du panneau

PVC	ALU	WOOD
600x1650	600x1650	340x1400

Dimensions maximales du panneau

PVC	ALU	WOOD
900x2100	1100x2300	840x2240



Vue de l'extérieur.
La vue extérieure du panneau ne change pas lorsque le côté de l'ouverture change.



PVC | ALU | Wood

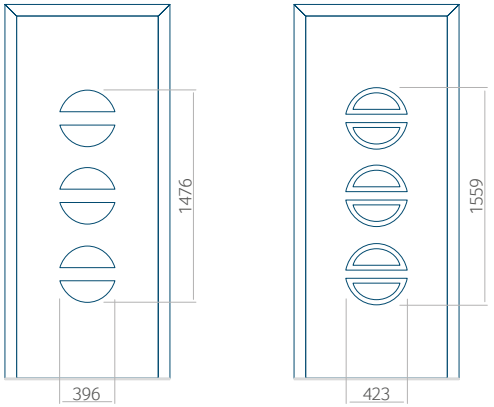

13 Motif de panneau

PVC	ALU	WOOD
●	●	●

Couleurs

AP/SAL	RAL	TEKNOS/RAL
●	●	●

Remplissage

HPL	ALU	WOOD
●	●	●

Décor INOX

PVC	ALU	WOOD
●	●	○

Dimensions minimales du panneau

PVC	ALU	WOOD
600x1650	600x1650	340x1400

Dimensions maximales du panneau

PVC	ALU	WOOD
900x2100	1100x2300	840x2240

Nous proposons à nos clients des panneaux avec deux types d'âme isolante : en mousse polyuréthane et contreplaqué ou en polystyrène extrudé XPS, dont chacun peut avoir une épaisseur de 24, 36 et 48 mm. Les panneaux, en fonction des préférences du client et des exigences techniques, sont fabriqués en HPL ou en tôle d'aluminium. Les panneaux HPL sont plaxés et l'aluminium est laqué. Pour les portes en bois, nous proposons les panneaux de l'épaisseurs de 24, 36 et 46 mm.

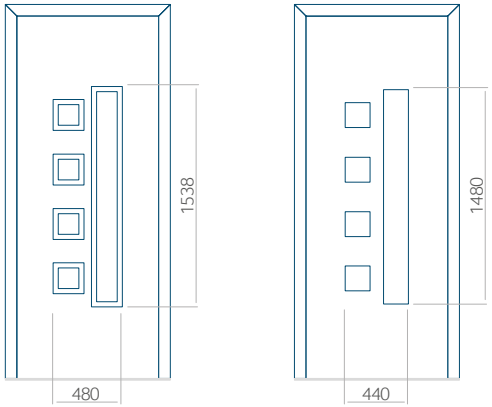

14 Motif de panneau

PVC	ALU	WOOD
●	●	●

Couleurs

AP/SAL	RAL	TEKNOS/RAL
●	●	●

Remplissage

HPL	ALU	WOOD
●	●	●

Décor INOX

PVC	ALU	WOOD
●	●	●

Dimensions minimales du panneau

PVC	ALU	WOOD
600x1650	600x1650	340x1400

Dimensions maximales du panneau

PVC	ALU	WOOD
900x2100	1100x2300	840x2240



Vue de l'extérieur.
La vue extérieure du panneau ne change pas lorsque le côté de l'ouverture change.



PVC | ALU | Wood

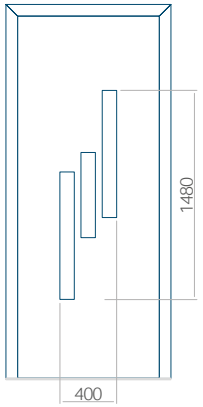

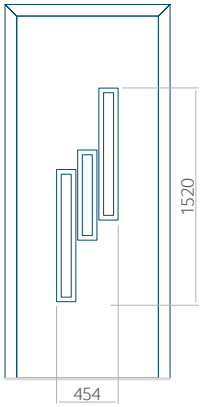

15 Motif de panneau

PVC	ALU	WOOD
●	●	●

Couleurs

AP/SAL	RAL	TEKNOS/RAL
●	●	●

Remplissage

HPL	ALU	WOOD
●	●	●

Décor INOX

PVC	ALU	WOOD
●	●	●

Dimensions minimales du panneau

PVC	ALU	WOOD
600x1650	600x1650	340x1400

Dimensions maximales du panneau

PVC	ALU	WOOD
900x2100	1100x2300	840x2240

Nous proposons à nos clients des panneaux avec deux types d'âme isolante : en mousse polyuréthane et contreplaqué ou en polystyrène extrudé XPS, dont chacun peut avoir une épaisseur de 24, 36 et 48 mm. Les panneaux, en fonction des préférences du client et des exigences techniques, sont fabriqués en HPL ou en tôle d'aluminium. Les panneaux HPL sont plaxés et l'aluminium est laqué. Pour les portes en bois, nous proposons les panneaux de l'épaisseurs de 24, 36 et 46 mm.

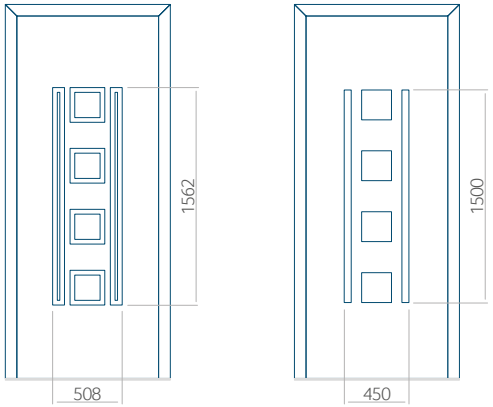

16 Motif de panneau

PVC	ALU	WOOD
●	●	●

Couleurs

AP/SAL	RAL	TEKNOS/RAL
●	●	●

Remplissage

HPL	ALU	WOOD
●	●	●

Décor INOX

PVC	ALU	WOOD
●	●	●

Dimensions minimales du panneau

PVC	ALU	WOOD
600x1650	600x1650	340x1400

Dimensions maximales du panneau

PVC	ALU	WOOD
900x2100	1100x2300	840x2240



Vue de l'extérieur.
La vue extérieure du panneau ne change pas lorsque le côté de l'ouverture change.



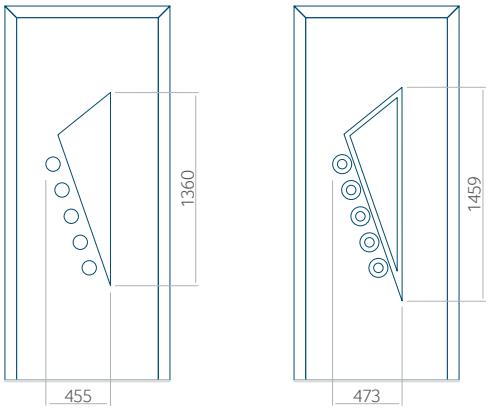

17 Motif de panneau

PVC	ALU	WOOD
●	●	○

Couleurs

AP/SAL	RAL	TEKNOS/RAL
●	●	○

Remplissage

HPL	ALU	WOOD
●	●	○

Décor INOX

PVC	ALU	WOOD
●	●	○

Dimensions minimales du panneau

PVC	ALU	WOOD
600x1650	600x1650	○

Dimensions maximales du panneau

PVC	ALU	WOOD
900x2100	1100x2300	○

Nous proposons à nos clients des panneaux avec deux types d'âme isolante : en mousse polyuréthane et contreplaqué ou en polystyrène extrudé XPS, dont chacun peut avoir une épaisseur de 24, 36 et 48 mm. Les panneaux, en fonction des préférences du client et des exigences techniques, sont fabriqués en HPL ou en tôle d'aluminium. Les panneaux HPL sont plaxés et l'aluminium est laqué. Pour les portes en bois, nous proposons les panneaux de l'épaisseurs de 24, 36 et 46 mm.



Vue de l'extérieur.
La vue extérieure du panneau ne change pas lorsque le côté de l'ouverture change.



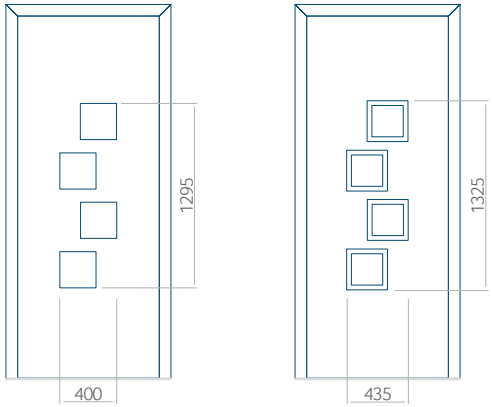

18 Motif de panneau

PVC	ALU	WOOD
●	●	●

Couleurs

AP/SAL	RAL	TEKNOS/RAL
●	●	●

Remplissage

HPL	ALU	WOOD
●	●	●

Décor INOX

PVC	ALU	WOOD
●	●	●

Dimensions minimales du panneau

PVC	ALU	WOOD
600x1650	600x1650	340x1400

Dimensions maximales du panneau

PVC	ALU	WOOD
900x2100	1100x2300	840x2240

Nous proposons à nos clients des panneaux avec deux types d'âme isolante : en mousse polyuréthane et contreplaqué ou en polystyrène extrudé XPS, dont chacun peut avoir une épaisseur de 24, 36 et 48 mm. Les panneaux, en fonction des préférences du client et des exigences techniques, sont fabriqués en HPL ou en tôle d'aluminium. Les panneaux HPL sont plaxés et l'aluminium est laqué. Pour les portes en bois, nous proposons les panneaux de l'épaisseurs de 24, 36 et 46 mm.

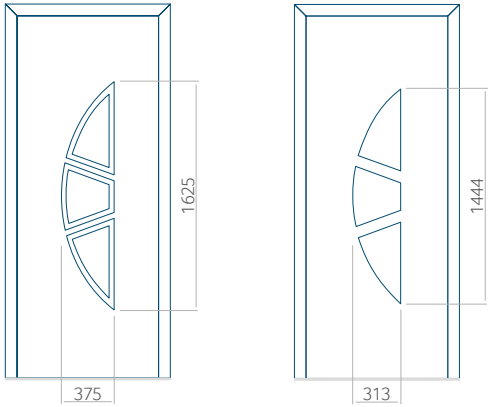

19 Motif de panneau

PVC	ALU	WOOD
●	●	●

Couleurs

AP/SAL	RAL	TEKNOS/RAL
●	●	●

Remplissage

HPL	ALU	WOOD
●	●	●

Décor INOX

PVC	ALU	WOOD
●	●	○

Dimensions minimales du panneau

	PVC	ALU	WOOD
	600x1650	600x1650	340x1400
INOX	600x1750	600x1750	○

Dimensions maximales du panneau

PVC	ALU	WOOD
900x2100	1100x2300	840x2240



Vue de l'extérieur.
La vue extérieure du panneau ne change pas lorsque le côté de l'ouverture change.



PVC | ALU | Wood

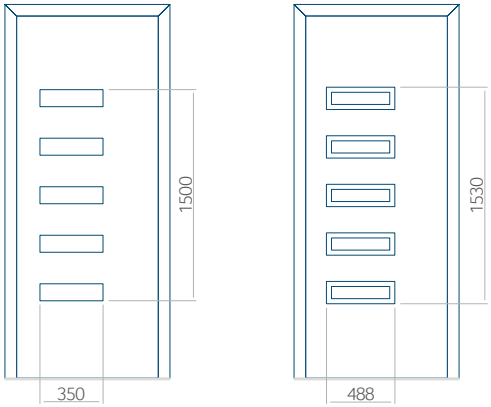

20 Motif de panneau

PVC	ALU	WOOD
●	●	●

Couleurs

AP/SAL	RAL	TEKNOS/RAL
●	●	●

Remplissage

HPL	ALU	WOOD
●	●	●

Décor INOX

PVC	ALU	WOOD
●	●	●

Dimensions minimales du panneau

PVC	ALU	WOOD
600x1650	600x1650	340x1400

Dimensions maximales du panneau

PVC	ALU	WOOD
900x2100	1100x2300	840x2240

Nous proposons à nos clients des panneaux avec deux types d'âme isolante : en mousse polyuréthane et contreplaqué ou en polystyrène extrudé XPS, dont chacun peut avoir une épaisseur de 24, 36 et 48 mm. Les panneaux, en fonction des préférences du client et des exigences techniques, sont fabriqués en HPL ou en tôle d'aluminium. Les panneaux HPL sont plaxés et l'aluminium est laqué. Pour les portes en bois, nous proposons les panneaux de l'épaisseurs de 24, 36 et 46 mm.

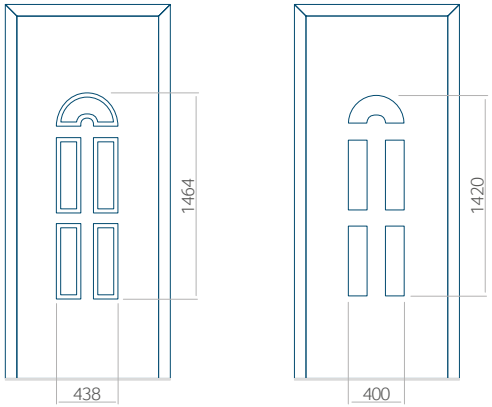

21 Motif de panneau

PVC	ALU	WOOD
●	●	●

Couleurs

AP/SAL	RAL	TEKNOS/RAL
●	●	●

Remplissage

HPL	ALU	WOOD
●	●	●

Décor INOX

PVC	ALU	WOOD
●	●	○

Dimensions minimales du panneau

PVC	ALU	WOOD
600x1650	600x1650	340x1400

Dimensions maximales du panneau

PVC	ALU	WOOD
900x2100	1100x2300	840x2240



Vue de l'extérieur.
La vue extérieure du panneau ne change pas lorsque le côté de l'ouverture change.



PVC | ALU | Wood

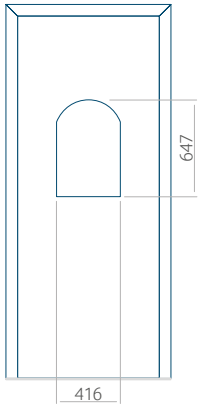

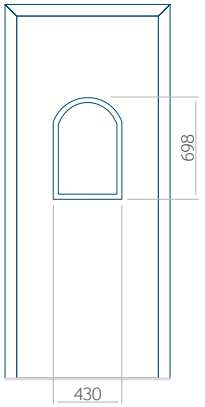

22 Motif de panneau

PVC	ALU	WOOD
●	●	●

Couleurs

AP/SAL	RAL	TEKNOS/RAL
●	●	●

Remplissage

HPL	ALU	WOOD
●	●	●

Décor INOX

PVC	ALU	WOOD
●	●	○

Dimensions minimales du panneau

PVC	ALU	WOOD
600x1650	600x1650	340x1400

Dimensions maximales du panneau

PVC	ALU	WOOD
900x2100	1100x2300	840x2240

Nous proposons à nos clients des panneaux avec deux types d'âme isolante : en mousse polyuréthane et contreplaqué ou en polystyrène extrudé XPS, dont chacun peut avoir une épaisseur de 24, 36 et 48 mm. Les panneaux, en fonction des préférences du client et des exigences techniques, sont fabriqués en HPL ou en tôle d'aluminium. Les panneaux HPL sont plaxés et l'aluminium est laqué. Pour les portes en bois, nous proposons les panneaux de l'épaisseurs de 24, 36 et 46 mm.

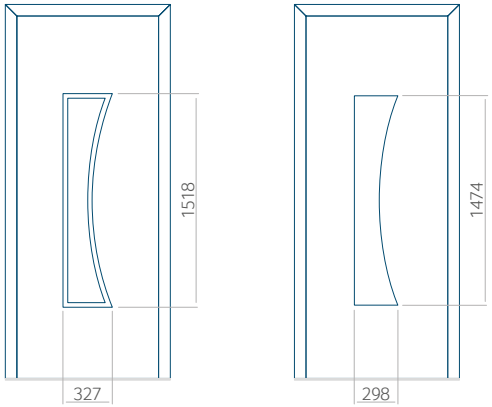

23 Motif de panneau

PVC	ALU	WOOD
●	●	●

Couleurs

AP/SAL	RAL	TEKNOS/RAL
●	●	●

Remplissage

HPL	ALU	WOOD
●	●	●

Décor INOX

PVC	ALU	WOOD
●	●	○

Dimensions minimales du panneau

PVC	ALU	WOOD
600x1650	600x1650	340x1400

Dimensions maximales du panneau

PVC	ALU	WOOD
900x2100	1100x2300	840x2240



Vue de l'extérieur.
La vue extérieure du panneau ne change pas lorsque le côté de l'ouverture change.



PVC | ALU | Wood

Vue de l'extérieur.
La vue extérieure du panneau ne change pas lorsque le côté de l'ouverture change.

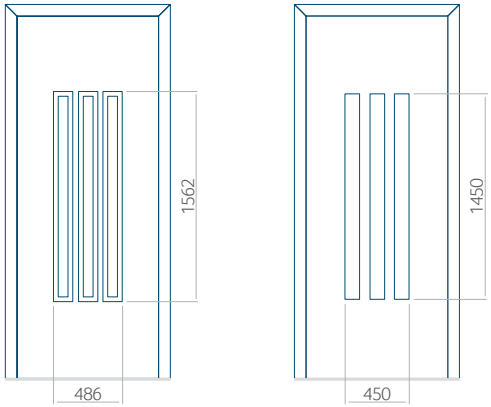

24 Motif de panneau

PVC	ALU	WOOD
●	●	●

Couleurs

AP/SAL	RAL	TEKNOS/RAL
●	●	●

Remplissage

HPL	ALU	WOOD
●	●	●

Décor INOX

PVC	ALU	WOOD
●	●	●

Dimensions minimales du panneau

PVC	ALU	WOOD
600x1650	600x1650	340x1400

Dimensions maximales du panneau

PVC	ALU	WOOD
900x2100	1100x2300	840x2240



Nous proposons à nos clients des panneaux avec deux types d'âme isolante : en mousse polyuréthane et contreplaqué ou en polystyrène extrudé XPS, dont chacun peut avoir une épaisseur de 24, 36 et 48 mm. Les panneaux, en fonction des préférences du client et des exigences techniques, sont fabriqués en HPL ou en tôle d'aluminium. Les panneaux HPL sont plaxés et l'aluminium est laqué. Pour les portes en bois, nous proposons les panneaux de l'épaisseurs de 24, 36 et 46 mm.



PVC | ALU | Wood

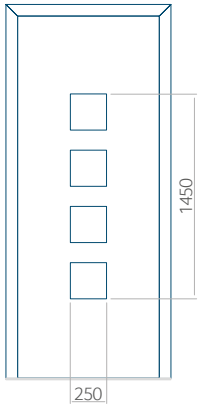

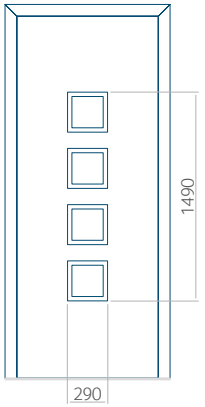

25 Motif de panneau

PVC	ALU	WOOD
●	●	●

Couleurs

AP/SAL	RAL	TEKNOS/RAL
●	●	●

Remplissage

HPL	ALU	WOOD
●	●	●

Décor INOX

PVC	ALU	WOOD
●	●	●

Dimensions minimales du panneau

PVC	ALU	WOOD
600x1650	600x1650	340x1400

Dimensions maximales du panneau

PVC	ALU	WOOD
900x2100	1100x2300	840x2240

Nous proposons à nos clients des panneaux avec deux types d'âme isolante : en mousse polyuréthane et contreplaqué ou en polystyrène extrudé XPS, dont chacun peut avoir une épaisseur de 24, 36 et 48 mm. Les panneaux, en fonction des préférences du client et des exigences techniques, sont fabriqués en HPL ou en tôle d'aluminium. Les panneaux HPL sont plaxés et l'aluminium est laqué. Pour les portes en bois, nous proposons les panneaux de l'épaisseurs de 24, 36 et 46 mm.

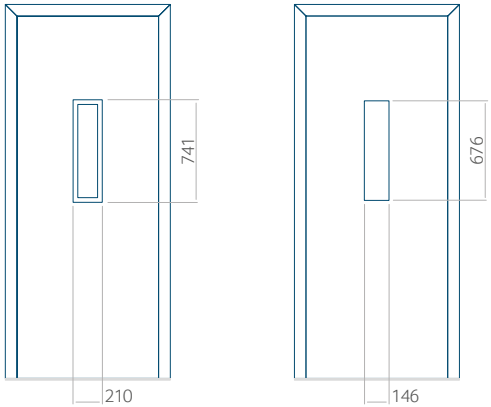

26 Motif de panneau

PVC	ALU	WOOD
●	●	●

Couleurs

AP/SAL	RAL	TEKNOS/RAL
●	●	●

Remplissage

HPL	ALU	WOOD
●	●	●

Décor INOX

PVC	ALU	WOOD
●	●	●

Dimensions minimales du panneau

PVC	ALU	WOOD
600x1650	600x1650	340x1400

Dimensions maximales du panneau

PVC	ALU	WOOD
900x2100	1100x2300	840x2240



Vue de l'extérieur.
La vue extérieure du panneau ne change pas lorsque le côté de l'ouverture change.



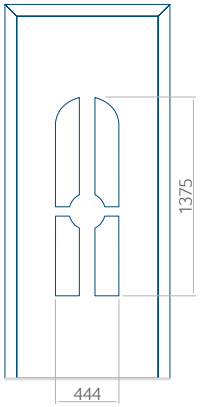

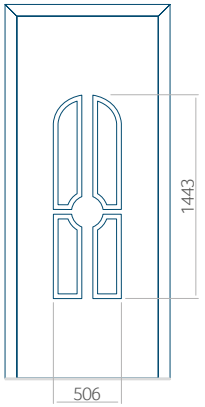

27 Motif de panneau

PVC	ALU	WOOD
●	●	○

Couleurs

AP/SAL	RAL	TEKNOS/RAL
●	●	○

Remplissage

HPL	ALU	WOOD
●	●	○

Décor INOX

PVC	ALU	WOOD
●	●	○

Dimensions minimales du panneau

PVC	ALU	WOOD
600x1650	600x1650	○

Dimensions maximales du panneau

PVC	ALU	WOOD
900x2100	1100x2300	○

Nous proposons à nos clients des panneaux avec deux types d'âme isolante : en mousse polyuréthane et contreplaqué ou en polystyrène extrudé XPS, dont chacun peut avoir une épaisseur de 24, 36 et 48 mm. Les panneaux, en fonction des préférences du client et des exigences techniques, sont fabriqués en HPL ou en tôle d'aluminium. Les panneaux HPL sont plaxés et l'aluminium est laqué. Pour les portes en bois, nous proposons les panneaux de l'épaisseurs de 24, 36 et 46 mm.

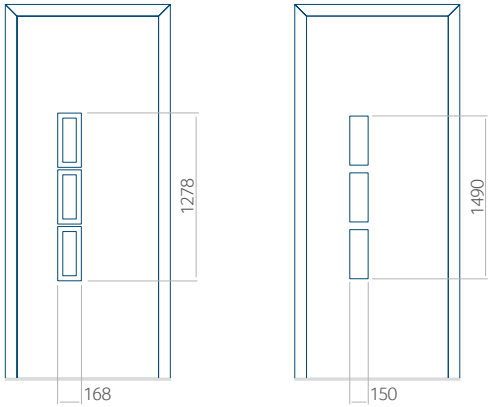

28 Motif de panneau

PVC	ALU	WOOD
●	●	●

Couleurs

AP/SAL	RAL	TEKNOS/RAL
●	●	●

Remplissage

HPL	ALU	WOOD
●	●	●

Décor INOX

PVC	ALU	WOOD
●	●	●

Dimensions minimales du panneau

PVC	ALU	WOOD
600x1650	600x1650	340x1400

Dimensions maximales du panneau

PVC	ALU	WOOD
900x2100	1100x2300	840x2240



Vue de l'extérieur.
La vue extérieure du panneau ne change pas lorsque le côté de l'ouverture change.



PVC | ALU | Wood

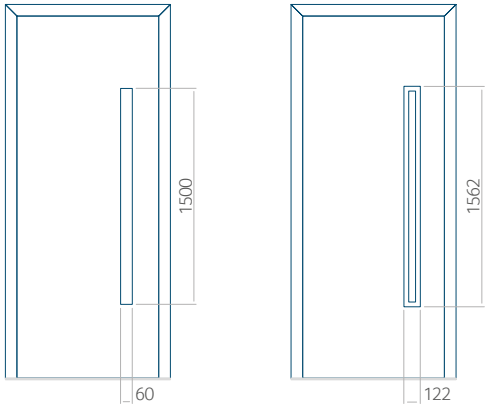

29 Motif de panneau

PVC	ALU	WOOD
●	●	●

Couleurs

AP/SAL	RAL	TEKNOS/RAL
●	●	●

Remplissage

HPL	ALU	WOOD
●	●	●

Décor INOX

PVC	ALU	WOOD
●	●	●

Dimensions minimales du panneau

PVC	ALU	WOOD
600x1650	600x1650	340x1400

Dimensions maximales du panneau

PVC	ALU	WOOD
900x2100	1100x2300	840x2240

Nous proposons à nos clients des panneaux avec deux types d'âme isolante : en mousse polyuréthane et contreplaqué ou en polystyrène extrudé XPS, dont chacun peut avoir une épaisseur de 24, 36 et 48 mm. Les panneaux, en fonction des préférences du client et des exigences techniques, sont fabriqués en HPL ou en tôle d'aluminium. Les panneaux HPL sont plaxés et l'aluminium est laqué. Pour les portes en bois, nous proposons les panneaux de l'épaisseurs de 24, 36 et 46 mm.

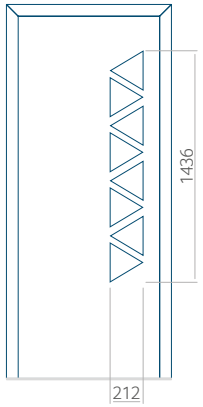

30 Motif de panneau

PVC	ALU	WOOD
●	●	○

Couleurs

AP/SAL	RAL	TEKNOS/RAL
●	●	○

Remplissage

HPL	ALU	WOOD
●	●	○

Décor INOX

PVC	ALU	WOOD
○	○	○

Dimensions minimales du panneau

PVC	ALU	WOOD
600x1650	600x1650	○

Dimensions maximales du panneau

PVC	ALU	WOOD
900x2100	1100x2300	○



Vue de l'extérieur.
La vue extérieure du panneau ne change pas lorsque le côté de l'ouverture change.



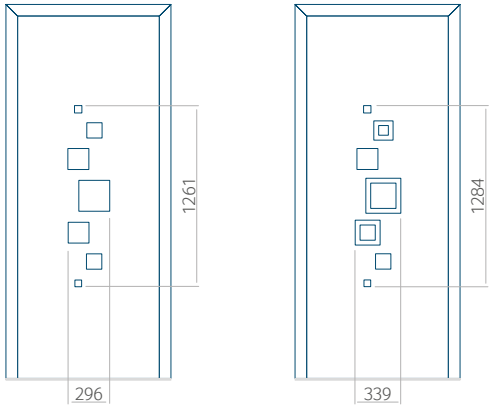

31 Motif de panneau

PVC	ALU	WOOD
●	●	○

Couleurs

AP/SAL	RAL	TEKNOS/RAL
●	●	○

Remplissage

HPL	ALU	WOOD
●	●	○

Décor INOX

PVC	ALU	WOOD
●	●	○

Dimensions minimales du panneau

PVC	ALU	WOOD
600x1650	600x1650	○

Dimensions maximales du panneau

PVC	ALU	WOOD
900x2100	1100x2300	○

Nous proposons à nos clients des panneaux avec deux types d'âme isolante : en mousse polyuréthane et contreplaqué ou en polystyrène extrudé XPS, dont chacun peut avoir une épaisseur de 24, 36 et 48 mm. Les panneaux, en fonction des préférences du client et des exigences techniques, sont fabriqués en HPL ou en tôle d'aluminium. Les panneaux HPL sont plaxés et l'aluminium est laqué. Pour les portes en bois, nous proposons les panneaux de l'épaisseurs de 24, 36 et 46 mm.



Vue de l'extérieur.
La vue extérieure du panneau ne change pas lorsque le côté de l'ouverture change.



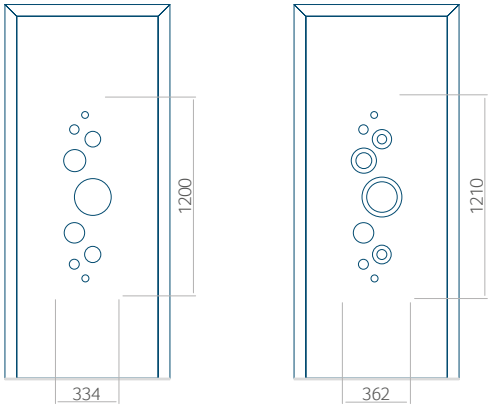

32 Motif de panneau

PVC	ALU	WOOD
●	●	○

Couleurs

AP/SAL	RAL	TEKNOS/RAL
●	●	○

Remplissage

HPL	ALU	WOOD
●	●	○

Décor INOX

PVC	ALU	WOOD
●	●	○

Dimensions minimales du panneau

PVC	ALU	WOOD
600x1650	600x1650	○

Dimensions maximales du panneau

PVC	ALU	WOOD
900x2100	1100x2300	○

Nous proposons à nos clients des panneaux avec deux types d'âme isolante : en mousse polyuréthane et contreplaqué ou en polystyrène extrudé XPS, dont chacun peut avoir une épaisseur de 24, 36 et 48 mm. Les panneaux, en fonction des préférences du client et des exigences techniques, sont fabriqués en HPL ou en tôle d'aluminium. Les panneaux HPL sont plaxés et l'aluminium est laqué. Pour les portes en bois, nous proposons les panneaux de l'épaisseurs de 24, 36 et 46 mm.

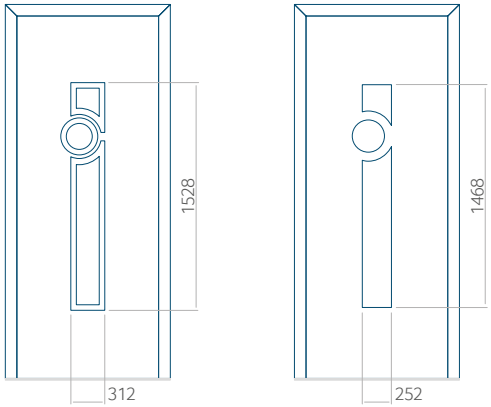

33 Motif de panneau

PVC	ALU	WOOD
●	●	○

Couleurs

AP/SAL	RAL	TEKNOS/RAL
●	●	○

Remplissage

HPL	ALU	WOOD
●	●	○

Décor INOX

PVC	ALU	WOOD
●	●	○

Dimensions minimales du panneau

PVC	ALU	WOOD
600x1650	600x1650	○

Dimensions maximales du panneau

PVC	ALU	WOOD
900x2100	1100x2300	○



Vue de l'extérieur.
La vue extérieure du panneau ne change pas lorsque le côté de l'ouverture change.



PVC | ALU | Wood

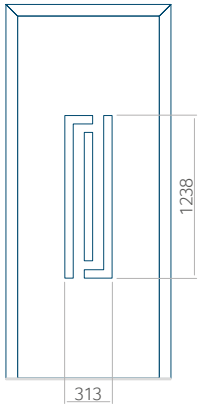

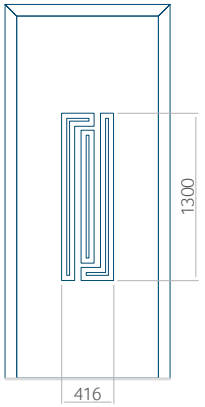

34 Motif de panneau

PVC	ALU	WOOD
●	●	●

Couleurs

AP/SAL	RAL	TEKNOS/RAL
●	●	●

Remplissage

HPL	ALU	WOOD
●	●	●

Décor INOX

PVC	ALU	WOOD
●	●	○

Dimensions minimales du panneau

PVC	ALU	WOOD
600x1650	600x1650	340x1400

Dimensions maximales du panneau

PVC	ALU	WOOD
900x2100	1100x2300	840x2240

Nous proposons à nos clients des panneaux avec deux types d'âme isolante : en mousse polyuréthane et contreplaqué ou en polystyrène extrudé XPS, dont chacun peut avoir une épaisseur de 24, 36 et 48 mm. Les panneaux, en fonction des préférences du client et des exigences techniques, sont fabriqués en HPL ou en tôle d'aluminium. Les panneaux HPL sont plaxés et l'aluminium est laqué. Pour les portes en bois, nous proposons les panneaux de l'épaisseurs de 24, 36 et 46 mm.

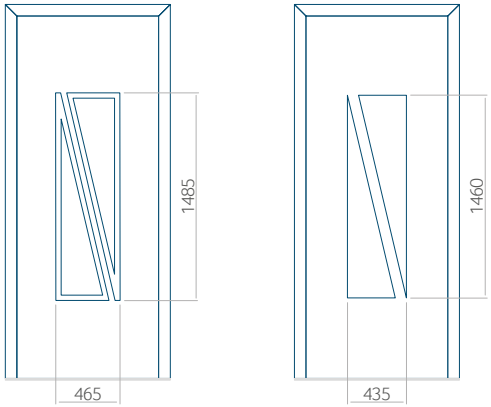

35 Motif de panneau

PVC	ALU	WOOD
●	●	○

Couleurs

AP/SAL	RAL	TEKNOS/RAL
●	●	○

Remplissage

HPL	ALU	WOOD
●	●	○

Décor INOX

PVC	ALU	WOOD
●	●	○

Dimensions minimales du panneau

PVC	ALU	WOOD
600x1650	600x1650	○

Dimensions maximales du panneau

PVC	ALU	WOOD
900x2100	1100x2300	○



Vue de l'extérieur.
La vue extérieure du panneau ne change pas lorsque le côté de l'ouverture change.



PVC | ALU | Wood

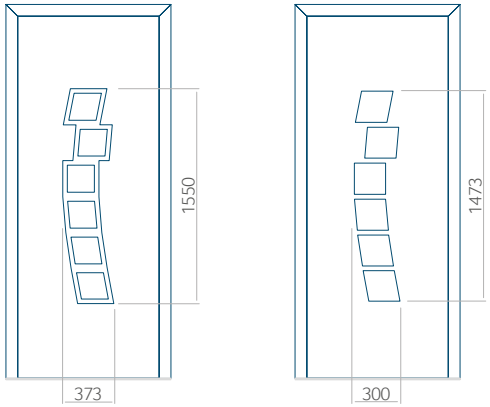

36 Motif de panneau

PVC	ALU	WOOD
●	●	●

Couleurs

AP/SAL	RAL	TEKNOS/RAL
●	●	●

Remplissage

HPL	ALU	WOOD
●	●	●

Décor INOX

PVC	ALU	WOOD
●	●	○

Dimensions minimales du panneau

PVC	ALU	WOOD
600x1650	600x1650	340x1400

Dimensions maximales du panneau

PVC	ALU	WOOD
900x2100	1100x2300	840x2240

Nous proposons à nos clients des panneaux avec deux types d'âme isolante : en mousse polyuréthane et contreplaqué ou en polystyrène extrudé XPS, dont chacun peut avoir une épaisseur de 24, 36 et 48 mm. Les panneaux, en fonction des préférences du client et des exigences techniques, sont fabriqués en HPL ou en tôle d'aluminium. Les panneaux HPL sont plaxés et l'aluminium est laqué. Pour les portes en bois, nous proposons les panneaux de l'épaisseurs de 24, 36 et 46 mm.

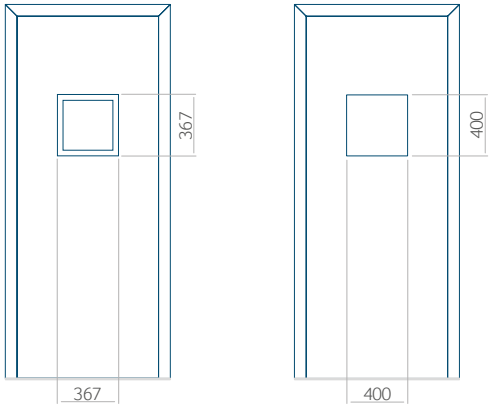

37 Motif de panneau

PVC	ALU	WOOD
●	●	●

Couleurs

AP/SAL	RAL	TEKNOS/RAL
●	●	●

Remplissage

HPL	ALU	WOOD
●	●	●

Décor INOX

PVC	ALU	WOOD
●	●	●

Dimensions minimales du panneau

PVC	ALU	WOOD
600x1650	600x1650	340x1400

Dimensions maximales du panneau

PVC	ALU	WOOD
900x2100	1100x2300	840x2240



Vue de l'extérieur.
La vue extérieure du panneau ne change pas lorsque le côté de l'ouverture change.



Vue de l'extérieur.
La vue extérieure du panneau ne change pas lorsque le côté de l'ouverture change.

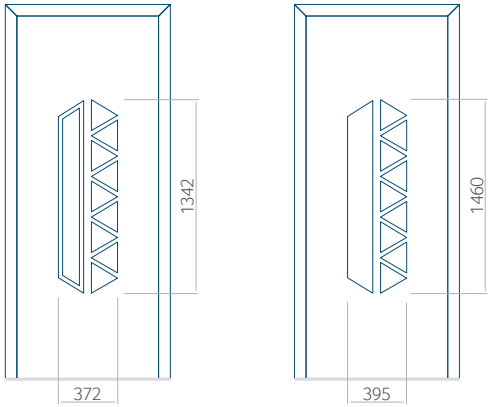



38 Motif de panneau

PVC	ALU	WOOD
●	●	○

Couleurs

AP/SAL	RAL	TEKNOS/RAL
●	●	○

Remplissage

HPL	ALU	WOOD
●	●	○

Décor INOX

PVC	ALU	WOOD
●	●	○

Dimensions minimales du panneau

PVC	ALU	WOOD
600x1650	600x1650	○

Dimensions maximales du panneau

PVC	ALU	WOOD
900x2100	1100x2300	○

Nous proposons à nos clients des panneaux avec deux types d'âme isolante : en mousse polyuréthane et contreplaqué ou en polystyrène extrudé XPS, dont chacun peut avoir une épaisseur de 24, 36 et 48 mm. Les panneaux, en fonction des préférences du client et des exigences techniques, sont fabriqués en HPL ou en tôle d'aluminium. Les panneaux HPL sont plaxés et l'aluminium est laqué. Pour les portes en bois, nous proposons les panneaux de l'épaisseurs de 24, 36 et 46 mm.



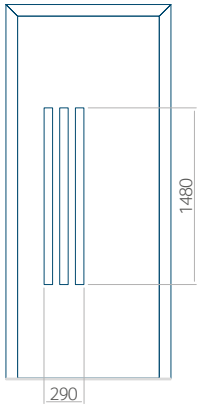

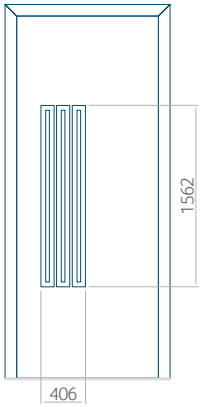

39 Motif de panneau

PVC	ALU	WOOD
●	●	○

Couleurs

AP/SAL	RAL	TEKNOS/RAL
●	●	○

Remplissage

HPL	ALU	WOOD
●	●	○

Décor INOX

PVC	ALU	WOOD
●	●	○

Dimensions minimales du panneau

PVC	ALU	WOOD
600x1650	600x1650	○

Dimensions maximales du panneau

PVC	ALU	WOOD
900x2100	1100x2300	○

Nous proposons à nos clients des panneaux avec deux types d'âme isolante : en mousse polyuréthane et contreplaqué ou en polystyrène extrudé XPS, dont chacun peut avoir une épaisseur de 24, 36 et 48 mm. Les panneaux, en fonction des préférences du client et des exigences techniques, sont fabriqués en HPL ou en tôle d'aluminium. Les panneaux HPL sont plaxés et l'aluminium est laqué. Pour les portes en bois, nous proposons les panneaux de l'épaisseurs de 24, 36 et 46 mm.

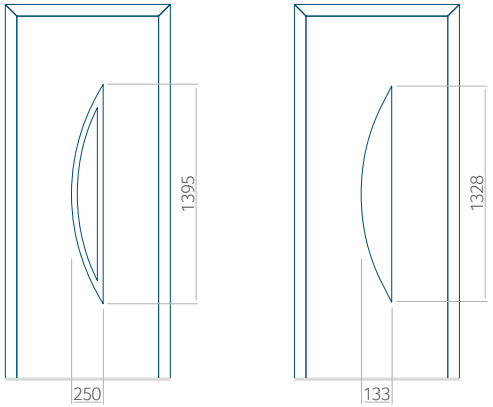

40 Motif de panneau

PVC	ALU	WOOD
●	●	●

Couleurs

AP/SAL	RAL	TEKNOS/RAL
●	●	●

Remplissage

HPL	ALU	WOOD
●	●	●

Décor INOX

PVC	ALU	WOOD
●	●	○

Dimensions minimales du panneau

PVC	ALU	WOOD
600x1650	600x1650	340x1400

Dimensions maximales du panneau

PVC	ALU	WOOD
900x2100	1100x2300	840x2240



Vue de l'extérieur.
La vue extérieure du panneau ne change pas lorsque le côté de l'ouverture change.



PVC | ALU | Wood

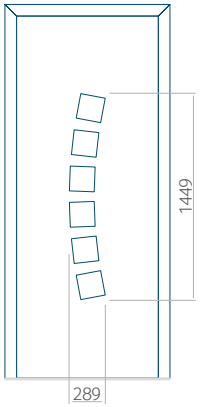

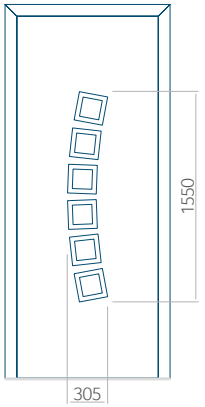

41 Motif de panneau

PVC	ALU	WOOD
●	●	●

Couleurs

AP/SAL	RAL	TEKNOS/RAL
●	●	●

Remplissage

HPL	ALU	WOOD
●	●	●

Décor INOX

PVC	ALU	WOOD
●	●	○

Dimensions minimales du panneau

PVC	ALU	WOOD
600x1650	600x1650	340x1400

Dimensions maximales du panneau

PVC	ALU	WOOD
900x2100	1100x2300	840x2240

Nous proposons à nos clients des panneaux avec deux types d'âme isolante : en mousse polyuréthane et contreplaqué ou en polystyrène extrudé XPS, dont chacun peut avoir une épaisseur de 24, 36 et 48 mm. Les panneaux, en fonction des préférences du client et des exigences techniques, sont fabriqués en HPL ou en tôle d'aluminium. Les panneaux HPL sont plaxés et l'aluminium est laqué. Pour les portes en bois, nous proposons les panneaux de l'épaisseurs de 24, 36 et 46 mm.

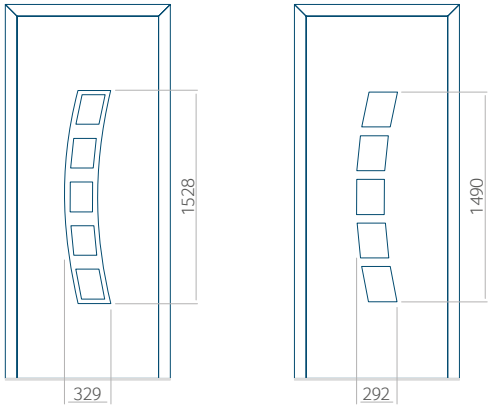

42 Motif de panneau

PVC	ALU	WOOD
●	●	●

Couleurs

AP/SAL	RAL	TEKNOS/RAL
●	●	●

Remplissage

HPL	ALU	WOOD
●	●	●

Décor INOX

PVC	ALU	WOOD
●	●	○

Dimensions minimales du panneau

PVC	ALU	WOOD
600x1650	600x1650	340x1400

Dimensions maximales du panneau

PVC	ALU	WOOD
900x2100	1100x2300	840x2240



Vue de l'extérieur.
La vue extérieure du panneau ne change pas lorsque le côté de l'ouverture change.



PVC | ALU | Wood

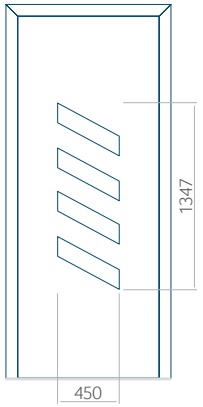

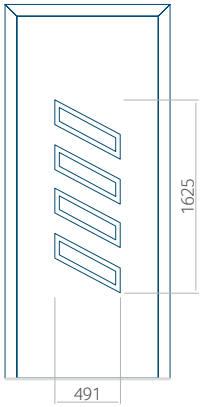

43 Motif de panneau

PVC	ALU	WOOD
●	●	●

Couleurs

AP/SAL	RAL	TEKNOS/RAL
●	●	●

Remplissage

HPL	ALU	WOOD
●	●	●

Décor INOX

PVC	ALU	WOOD
●	●	○

Dimensions minimales du panneau

	PVC	ALU	WOOD
	600x1650	600x1650	340x1400
INOX	600x1750	600x1750	○

Dimensions maximales du panneau

PVC	ALU	WOOD
900x2100	1100x2300	840x2240

Nous proposons à nos clients des panneaux avec deux types d'âme isolante : en mousse polyuréthane et contreplaqué ou en polystyrène extrudé XPS, dont chacun peut avoir une épaisseur de 24, 36 et 48 mm. Les panneaux, en fonction des préférences du client et des exigences techniques, sont fabriqués en HPL ou en tôle d'aluminium. Les panneaux HPL sont plaxés et l'aluminium est laqué. Pour les portes en bois, nous proposons les panneaux de l'épaisseurs de 24, 36 et 46 mm.

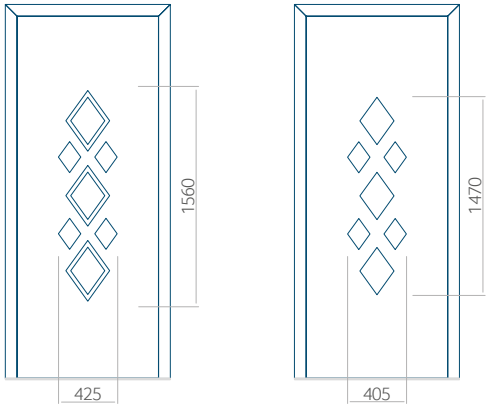

44 Motif de panneau

PVC	ALU	WOOD
●	●	○

Couleurs

AP/SAL	RAL	TEKNOS/RAL
●	●	○

Remplissage

HPL	ALU	WOOD
●	●	○

Décor INOX

PVC	ALU	WOOD
●	●	○

Dimensions minimales du panneau

PVC	ALU	WOOD
600x1650	600x1650	○

Dimensions maximales du panneau

PVC	ALU	WOOD
900x2100	1100x2300	○



Vue de l'extérieur.
La vue extérieure du panneau ne change pas lorsque le côté de l'ouverture change.



PVC | ALU | Wood

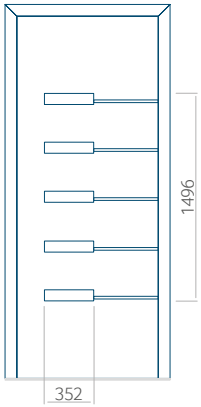

45 Motif de panneau

PVC	ALU	WOOD
●	●	●

Couleurs

AP/SAL	RAL	TEKNOS/RAL
●	●	●

Remplissage

HPL	ALU	WOOD
●	●	●

Décor INOX

PVC	ALU	WOOD
●	●	○

Dimensions minimales du panneau

PVC	ALU	WOOD
600x1650	600x1650	340x1400

Dimensions maximales du panneau

PVC	ALU	WOOD
900x2100	1100x2300	840x2240

Nous proposons à nos clients des panneaux avec deux types d'âme isolante : en mousse polyuréthane et contreplaqué ou en polystyrène extrudé XPS, dont chacun peut avoir une épaisseur de 24, 36 et 48 mm. Les panneaux, en fonction des préférences du client et des exigences techniques, sont fabriqués en HPL ou en tôle d'aluminium. Les panneaux HPL sont plaxés et l'aluminium est laqué. Pour les portes en bois, nous proposons les panneaux de l'épaisseurs de 24, 36 et 46 mm.



Vue de l'extérieur.
La vue extérieure du panneau ne change pas lorsque le côté de l'ouverture change.



PVC | ALU | Wood

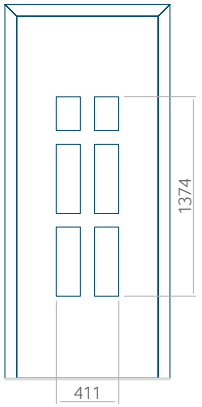

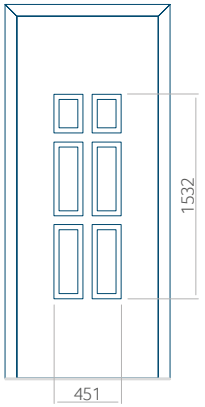

46 Motif de panneau

PVC	ALU	WOOD
●	●	●

Couleurs

AP/SAL	RAL	TEKNOS/RAL
●	●	●

Remplissage

HPL	ALU	WOOD
●	●	●

Décor INOX

PVC	ALU	WOOD
●	●	●

Dimensions minimales du panneau

PVC	ALU	WOOD
600x1650	600x1650	340x1400

Dimensions maximales du panneau

PVC	ALU	WOOD
900x2100	1100x2300	840x2240

Nous proposons à nos clients des panneaux avec deux types d'âme isolante : en mousse polyuréthane et contreplaqué ou en polystyrène extrudé XPS, dont chacun peut avoir une épaisseur de 24, 36 et 48 mm. Les panneaux, en fonction des préférences du client et des exigences techniques, sont fabriqués en HPL ou en tôle d'aluminium. Les panneaux HPL sont plaxés et l'aluminium est laqué. Pour les portes en bois, nous proposons les panneaux de l'épaisseurs de 24, 36 et 46 mm.

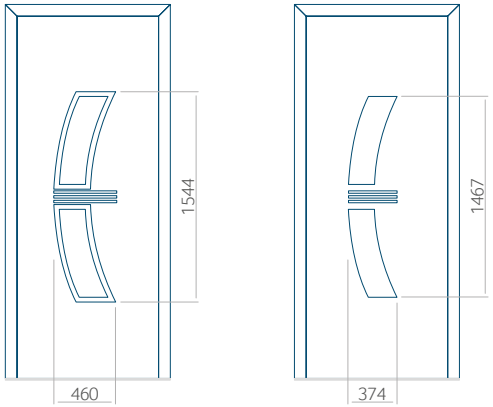

47 Motif de panneau

PVC	ALU	WOOD
●	●	○

Couleurs

AP/SAL	RAL	TEKNOS/RAL
●	●	○

Remplissage

HPL	ALU	WOOD
●	●	○

Décor INOX

PVC	ALU	WOOD
●	●	○

Dimensions minimales du panneau

PVC	ALU	WOOD
600x1650	600x1650	○

Dimensions maximales du panneau

PVC	ALU	WOOD
900x2100	1100x2300	○



Vue de l'extérieur.
La vue extérieure du panneau ne change pas lorsque le côté de l'ouverture change.



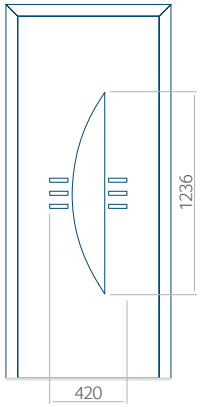

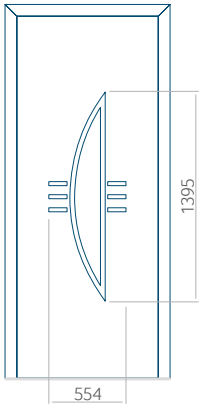

48 Motif de panneau

PVC	ALU	WOOD
●	●	○

Couleurs

AP/SAL	RAL	TEKNOS/RAL
●	●	○

Remplissage

HPL	ALU	WOOD
●	●	○

Décor INOX

PVC	ALU	WOOD
●	●	○

Dimensions minimales du panneau

PVC	ALU	WOOD
600x1650	600x1650	○

Dimensions maximales du panneau

PVC	ALU	WOOD
900x2100	1100x2300	○

Nous proposons à nos clients des panneaux avec deux types d'âme isolante : en mousse polyuréthane et contreplaqué ou en polystyrène extrudé XPS, dont chacun peut avoir une épaisseur de 24, 36 et 48 mm. Les panneaux, en fonction des préférences du client et des exigences techniques, sont fabriqués en HPL ou en tôle d'aluminium. Les panneaux HPL sont plaxés et l'aluminium est laqué. Pour les portes en bois, nous proposons les panneaux de l'épaisseurs de 24, 36 et 46 mm.

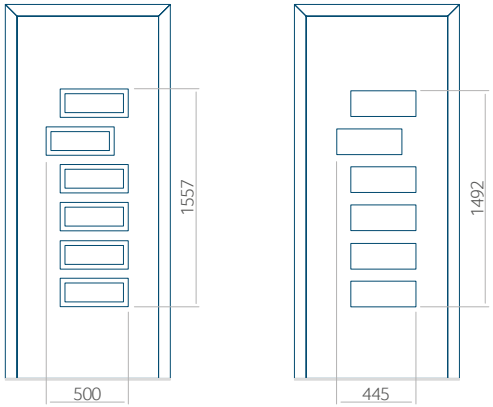

49 Motif de panneau

PVC	ALU	WOOD
●	●	●

Couleurs

AP/SAL	RAL	TEKNOS/RAL
●	●	●

Remplissage

HPL	ALU	WOOD
●	●	●

Décor INOX

PVC	ALU	WOOD
●	●	●

Dimensions minimales du panneau

PVC	ALU	WOOD
600x1650	600x1650	340x1400

Dimensions maximales du panneau

PVC	ALU	WOOD
900x2100	1100x2300	840x2240



Vue de l'extérieur.
La vue extérieure du panneau ne change pas lorsque le côté de l'ouverture change.



PVC | ALU | Wood

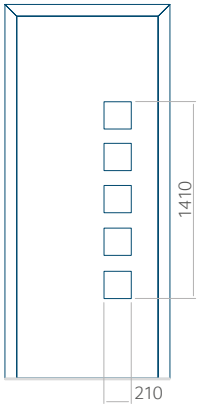

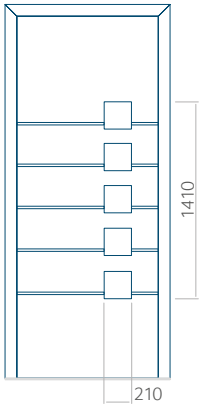

50 Motif de panneau

PVC	ALU	WOOD
●	●	●

Couleurs

AP/SAL	RAL	TEKNOS/RAL
●	●	●

Remplissage

HPL	ALU	WOOD
●	●	●

Décor INOX

PVC	ALU	WOOD
●	●	○

Dimensions minimales du panneau

PVC	ALU	WOOD
600x1650	600x1650	340x1400

Dimensions maximales du panneau

PVC	ALU	WOOD
900x2100	1100x2300	840x2240

Nous proposons à nos clients des panneaux avec deux types d'âme isolante : en mousse polyuréthane et contreplaqué ou en polystyrène extrudé XPS, dont chacun peut avoir une épaisseur de 24, 36 et 48 mm. Les panneaux, en fonction des préférences du client et des exigences techniques, sont fabriqués en HPL ou en tôle d'aluminium. Les panneaux HPL sont plaxés et l'aluminium est laqué. Pour les portes en bois, nous proposons les panneaux de l'épaisseurs de 24, 36 et 46 mm.

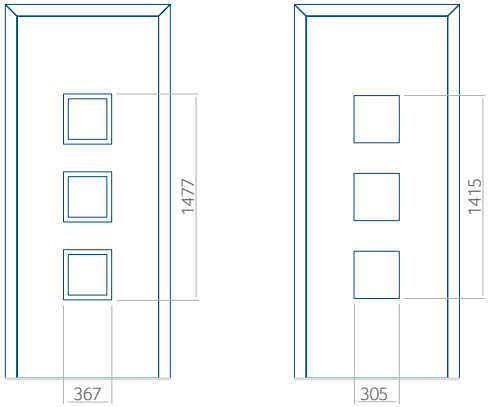

51 Motif de panneau

PVC	ALU	WOOD
●	●	●

Couleurs

AP/SAL	RAL	TEKNOS/RAL
●	●	●

Remplissage

HPL	ALU	WOOD
●	●	●

Décor INOX

PVC	ALU	WOOD
●	●	●

Dimensions minimales du panneau

PVC	ALU	WOOD
600x1650	600x1650	340x1400

Dimensions maximales du panneau

PVC	ALU	WOOD
900x2100	1100x2300	840x2240



Vue de l'extérieur.
La vue extérieure du panneau ne change pas lorsque le côté de l'ouverture change.



Vue de l'extérieur.
La vue extérieure du panneau ne change pas lorsque le côté de l'ouverture change.

PVC | ALU | Wood

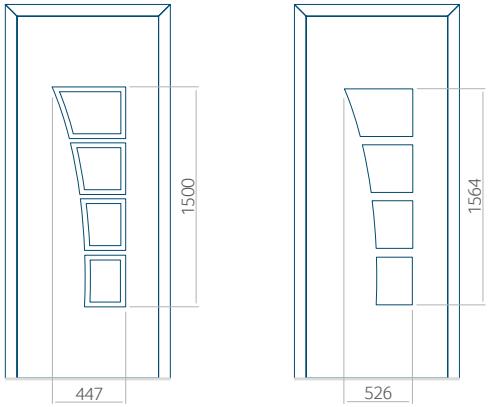

52 Motif de panneau

PVC	ALU	WOOD
●	●	●

Couleurs

AP/SAL	RAL	TEKNOS/RAL
●	●	●

Remplissage

HPL	ALU	WOOD
●	●	●

Décor INOX

PVC	ALU	WOOD
●	●	○

Dimensions minimales du panneau

PVC	ALU	WOOD
600x1650	600x1650	340x1400

Dimensions maximales du panneau

PVC	ALU	WOOD
900x2100	1100x2300	840x2240



Nous proposons à nos clients des panneaux avec deux types d'âme isolante : en mousse polyuréthane et contreplaqué ou en polystyrène extrudé XPS, dont chacun peut avoir une épaisseur de 24, 36 et 48 mm. Les panneaux, en fonction des préférences du client et des exigences techniques, sont fabriqués en HPL ou en tôle d'aluminium. Les panneaux HPL sont plaxés et l'aluminium est laqué. Pour les portes en bois, nous proposons les panneaux de l'épaisseurs de 24, 36 et 46 mm.



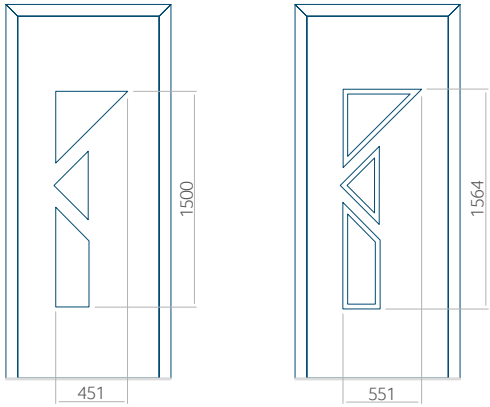

53 Motif de panneau

PVC	ALU	WOOD
●	●	○

Couleurs

AP/SAL	RAL	TEKNOS/RAL
●	●	○

Remplissage

HPL	ALU	WOOD
●	●	○

Décor INOX

PVC	ALU	WOOD
●	●	○

Dimensions minimales du panneau

PVC	ALU	WOOD
600x1650	600x1650	○

Dimensions maximales du panneau

PVC	ALU	WOOD
900x2100	1100x2300	○

Nous proposons à nos clients des panneaux avec deux types d'âme isolante : en mousse polyuréthane et contreplaqué ou en polystyrène extrudé XPS, dont chacun peut avoir une épaisseur de 24, 36 et 48 mm. Les panneaux, en fonction des préférences du client et des exigences techniques, sont fabriqués en HPL ou en tôle d'aluminium. Les panneaux HPL sont plaxés et l'aluminium est laqué. Pour les portes en bois, nous proposons les panneaux de l'épaisseurs de 24, 36 et 46 mm.

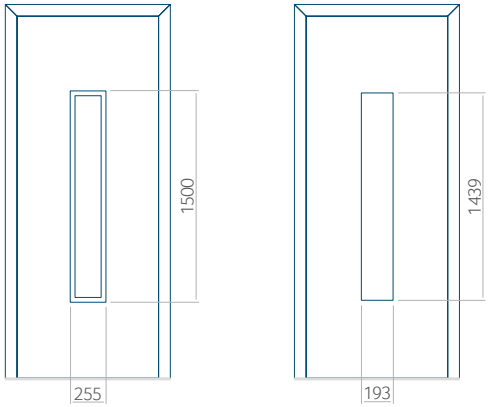

54 Motif de panneau

PVC	ALU	WOOD
●	●	●

Couleurs

AP/SAL	RAL	TEKNOS/RAL
●	●	●

Remplissage

HPL	ALU	WOOD
●	●	●

Décor INOX

PVC	ALU	WOOD
●	●	●

Dimensions minimales du panneau

PVC	ALU	WOOD
600x1650	600x1650	340x1400

Dimensions maximales du panneau

PVC	ALU	WOOD
900x2100	1100x2300	840x2240



Vue de l'extérieur.
La vue extérieure du panneau ne change pas lorsque le côté de l'ouverture change.



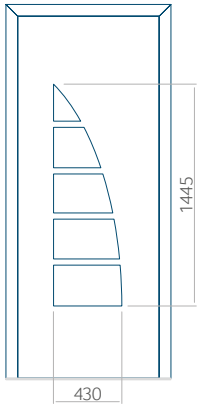

55 Motif de panneau

PVC	ALU	WOOD
●	●	○

Couleurs

AP/SAL	RAL	TEKNOS/RAL
●	●	○

Remplissage

HPL	ALU	WOOD
●	●	○

Décor INOX

PVC	ALU	WOOD
○	○	○

Dimensions minimales du panneau

PVC	ALU	WOOD
600x1650	600x1650	○

Dimensions maximales du panneau

PVC	ALU	WOOD
900x2100	1100x2300	○

Nous proposons à nos clients des panneaux avec deux types d'âme isolante : en mousse polyuréthane et contreplaqué ou en polystyrène extrudé XPS, dont chacun peut avoir une épaisseur de 24, 36 et 48 mm. Les panneaux, en fonction des préférences du client et des exigences techniques, sont fabriqués en HPL ou en tôle d'aluminium. Les panneaux HPL sont plaxés et l'aluminium est laqué. Pour les portes en bois, nous proposons les panneaux de l'épaisseurs de 24, 36 et 46 mm.

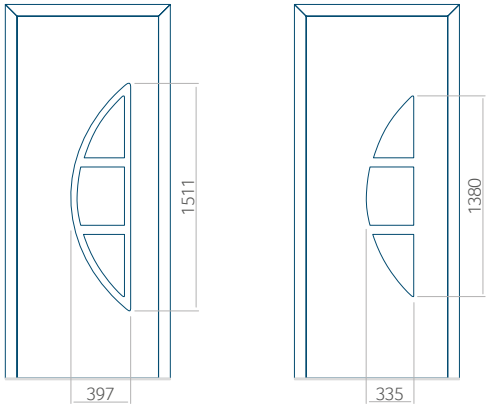

56 Motif de panneau

PVC	ALU	WOOD
●	●	○

Couleurs

AP/SAL	RAL	TEKNOS/RAL
●	●	○

Remplissage

HPL	ALU	WOOD
●	●	○

Décor INOX

PVC	ALU	WOOD
●	●	○

Dimensions minimales du panneau

PVC	ALU	WOOD
600x1650	600x1650	○

Dimensions maximales du panneau

PVC	ALU	WOOD
900x2100	1100x2300	○



Vue de l'extérieur.
La vue extérieure du panneau ne change pas lorsque le côté de l'ouverture change.



PVC | ALU | Wood

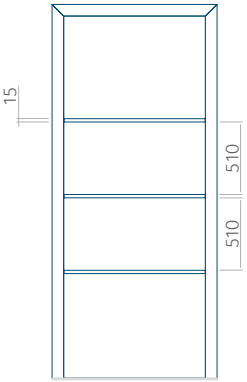

Le panneau est disponible avec une rainure plus étroite (6 mm) sans décor inox - motif de panneau 111, tandis que la largeur de la rainure dans ce motif du panneau Wood est de 4 mm.

57 Motif de panneau

PVC	ALU	WOOD
●	●	●

Couleurs

AP/SAL	RAL	TEKNOS/RAL
●	●	●

Remplissage

HPL	ALU	WOOD
●	●	●

Décor INOX

PVC	ALU	WOOD
●	●	●

Dimensions minimales du panneau

PVC	ALU	WOOD
- x1650	- x1650	340x1400

Dimensions maximales du panneau

PVC	ALU	WOOD
900x2100	1100x2300	840x2240

possibilité de rainurage de panneau de 24 mm d'épaisseur uniquement dans la version PLUS

Nous proposons à nos clients des panneaux avec deux types d'âme isolante : en mousse polyuréthane et contreplaqué ou en polystyrène extrudé XPS, dont chacun peut avoir une épaisseur de 24, 36 et 48 mm. Les panneaux, en fonction des préférences du client et des exigences techniques, sont fabriqués en HPL ou en tôle d'aluminium. Les panneaux HPL sont plaxés et l'aluminium est laqué. Pour les portes en bois, nous proposons les panneaux de l'épaisseurs de 24, 36 et 46 mm.

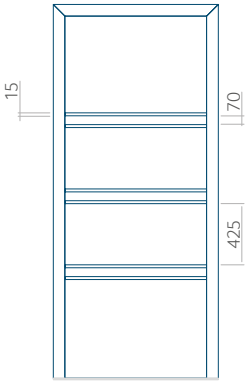

Le panneau est disponible avec une rainure plus étroite (6 mm) sans décor inox - motif de panneau 112, tandis que la largeur de la rainure dans ce motif du panneau Wood est de 4 mm.

58 Motif de panneau

PVC	ALU	WOOD
●	●	●

Couleurs

AP/SAL	RAL	TEKNOS/RAL
●	●	●

Remplissage

HPL	ALU	WOOD
●	●	●

Décor INOX

PVC	ALU	WOOD
●	●	●

Dimensions minimales du panneau

PVC	ALU	WOOD
- x1650	- x1650	340x1400

Dimensions maximales du panneau

PVC	ALU	WOOD
900x2100	1100x2300	840x2240

possibilité de rainurage de panneau de 24 mm d'épaisseur uniquement dans la version PLUS



Vue de l'extérieur.
La vue extérieure du panneau ne change pas lorsque le côté de l'ouverture change.



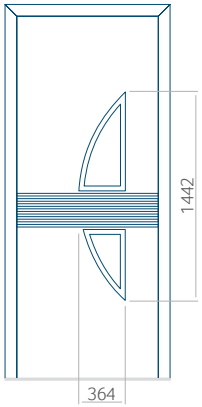

59 Motif de panneau

PVC	ALU	WOOD
●	●	○

Couleurs

AP/SAL	RAL	TEKNOS/RAL
●	●	○

Remplissage

HPL	ALU	WOOD
●	●	○

Décor INOX

PVC	ALU	WOOD
●	●	○

Dimensions minimales du panneau

PVC	ALU	WOOD
600x1650	600x1650	○

Dimensions maximales du panneau

PVC	ALU	WOOD
900x2100	1100x2300	○

Nous proposons à nos clients des panneaux avec deux types d'âme isolante : en mousse polyuréthane et contreplaqué ou en polystyrène extrudé XPS, dont chacun peut avoir une épaisseur de 24, 36 et 48 mm. Les panneaux, en fonction des préférences du client et des exigences techniques, sont fabriqués en HPL ou en tôle d'aluminium. Les panneaux HPL sont plaxés et l'aluminium est laqué. Pour les portes en bois, nous proposons les panneaux de l'épaisseurs de 24, 36 et 46 mm.



Vue de l'extérieur.
La vue extérieure du panneau ne change pas lorsque le côté de l'ouverture change.



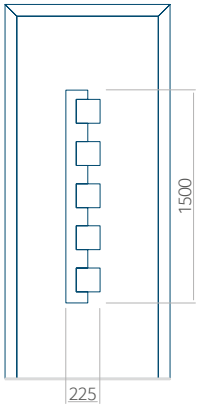

60 Motif de panneau

PVC	ALU	WOOD
●	●	○

Couleurs

AP/SAL	RAL	TEKNOS/RAL
●	●	○

Remplissage

HPL	ALU	WOOD
●	●	○

Décor INOX

PVC	ALU	WOOD
●	●	○

Dimensions minimales du panneau

PVC	ALU	WOOD
600 x1650	600 x1650	○

Dimensions maximales du panneau

PVC	ALU	WOOD
900x2100	1100x2300	○

Nous proposons à nos clients des panneaux avec deux types d'âme isolante : en mousse polyuréthane et contreplaqué ou en polystyrène extrudé XPS, dont chacun peut avoir une épaisseur de 24, 36 et 48 mm. Les panneaux, en fonction des préférences du client et des exigences techniques, sont fabriqués en HPL ou en tôle d'aluminium. Les panneaux HPL sont plaxés et l'aluminium est laqué. Pour les portes en bois, nous proposons les panneaux de l'épaisseurs de 24, 36 et 46 mm.

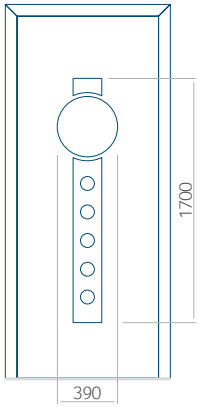

61 Motif de panneau

PVC	ALU	WOOD
●	●	○

Couleurs

AP/SAL	RAL	TEKNOS/RAL
●	●	○

Remplissage

HPL	ALU	WOOD
●	●	○

Décor INOX

PVC	ALU	WOOD
●	●	○

Dimensions minimales du panneau

PVC	ALU	WOOD
600x1750	600x1750	○

Dimensions maximales du panneau

PVC	ALU	WOOD
900x2100	1100x2300	○



Vue de l'extérieur.
La vue extérieure du panneau ne change pas lorsque le côté de l'ouverture change.



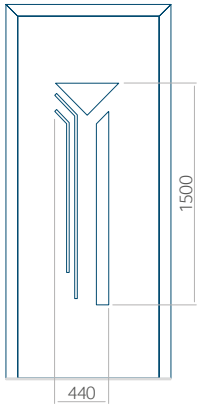

62 Motif de panneau

PVC	ALU	WOOD
●	●	○

Couleurs

AP/SAL	RAL	TEKNOS/RAL
●	●	○

Remplissage

HPL	ALU	WOOD
●	●	○

Décor INOX

PVC	ALU	WOOD
○	○	○

Dimensions minimales du panneau

PVC	ALU	WOOD
600 x1650	600 x1650	○

Dimensions maximales du panneau

PVC	ALU	WOOD
900x2100	1100x2300	○

rainurage possible dans un panneau d'épaisseur 24 mm sans remplissage PLUS

Nous proposons à nos clients des panneaux avec deux types d'âme isolante : en mousse polyuréthane et contreplaqué ou en polystyrène extrudé XPS, dont chacun peut avoir une épaisseur de 24, 36 et 48 mm. Les panneaux, en fonction des préférences du client et des exigences techniques, sont fabriqués en HPL ou en tôle d'aluminium. Les panneaux HPL sont plaxés et l'aluminium est laqué. Pour les portes en bois, nous proposons les panneaux de l'épaisseurs de 24, 36 et 46 mm.

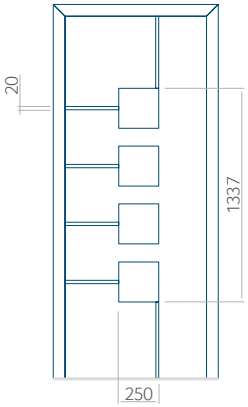

63 Motif de panneau

PVC	ALU	WOOD
●	●	○

Couleurs

AP/SAL	RAL	TEKNOS/RAL
●	●	○

Remplissage

HPL	ALU	WOOD
●	●	○

Décor INOX

PVC	ALU	WOOD
●	●	○

Dimensions minimales du panneau

PVC	ALU	WOOD
600x1650	600x1650	○

Dimensions maximales du panneau

PVC	ALU	WOOD
900x2100	1100x2300	○



Vue de l'extérieur.
La vue extérieure du panneau ne change pas lorsque le côté de l'ouverture change.



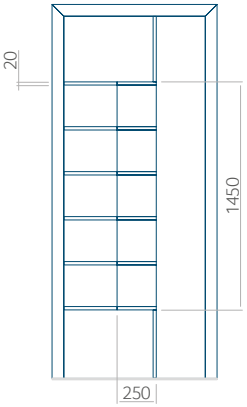

64 Motif de panneau

PVC	ALU	WOOD
●	●	○

Couleurs

AP/SAL	RAL	TEKNOS/RAL
●	●	○

Remplissage

HPL	ALU	WOOD
●	●	○

Décor INOX

PVC	ALU	WOOD
●	●	○

Dimensions minimales du panneau

PVC	ALU	WOOD
600 x1650	600 x1650	○

Dimensions maximales du panneau

PVC	ALU	WOOD
900x2100	1100x2300	○

vitrage partiellement sablé

Nous proposons à nos clients des panneaux avec deux types d'âme isolante : en mousse polyuréthane et contreplaqué ou en polystyrène extrudé XPS, dont chacun peut avoir une épaisseur de 24, 36 et 48 mm. Les panneaux, en fonction des préférences du client et des exigences techniques, sont fabriqués en HPL ou en tôle d'aluminium. Les panneaux HPL sont plaxés et l'aluminium est laqué. Pour les portes en bois, nous proposons les panneaux de l'épaisseurs de 24, 36 et 46 mm.

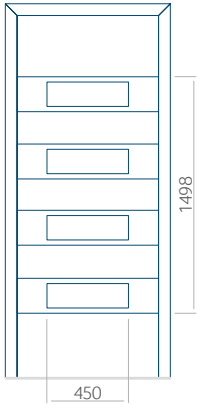

65 Motif de panneau

PVC	ALU	WOOD
●	●	○

Couleurs

AP/SAL	RAL	TEKNOS/RAL
●	●	○

Remplissage

HPL	ALU	WOOD
●	●	○

Décor INOX

PVC	ALU	WOOD
●	●	○

Dimensions minimales du panneau

PVC	ALU	WOOD
600x1650	600x1650	○

Dimensions maximales du panneau

PVC	ALU	WOOD
900x2100	1100x2300	○



Vue de l'extérieur.
La vue extérieure du panneau ne change pas lorsque le côté de l'ouverture change.



Vue de l'extérieur.
La vue extérieure du panneau ne change pas lorsque le côté de l'ouverture change.

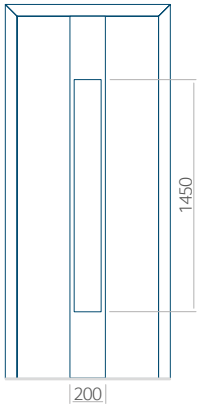

66 Motif de panneau

PVC	ALU	WOOD
●	●	○

Couleurs

AP/SAL	RAL	TEKNOS/RAL
●	●	○

Remplissage

HPL	ALU	WOOD
●	●	○

Décor INOX

PVC	ALU	WOOD
●	●	○

Dimensions minimales du panneau

PVC	ALU	WOOD
600x1650	600x1650	○

Dimensions maximales du panneau

PVC	ALU	WOOD
900x2100	1100x2300	○



Nous proposons à nos clients des panneaux avec deux types d'âme isolante : en mousse polyuréthane et contreplaqué ou en polystyrène extrudé XPS, dont chacun peut avoir une épaisseur de 24, 36 et 48 mm. Les panneaux, en fonction des préférences du client et des exigences techniques, sont fabriqués en HPL ou en tôle d'aluminium. Les panneaux HPL sont plaxés et l'aluminium est laqué. Pour les portes en bois, nous proposons les panneaux de l'épaisseurs de 24, 36 et 46 mm.



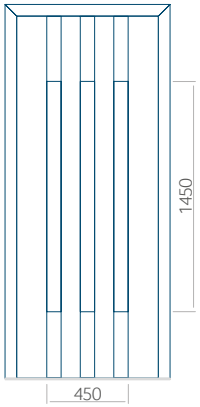

67 Motif de panneau

PVC	ALU	WOOD
●	●	○

Couleurs

AP/SAL	RAL	TEKNOS/RAL
●	●	○

Remplissage

HPL	ALU	WOOD
●	●	○

Décor INOX

PVC	ALU	WOOD
●	●	○

Dimensions minimales du panneau

PVC	ALU	WOOD
600x1650	600x1650	○

Dimensions maximales du panneau

PVC	ALU	WOOD
900x2100	1100x2300	○

Nous proposons à nos clients des panneaux avec deux types d'âme isolante : en mousse polyuréthane et contreplaqué ou en polystyrène extrudé XPS, dont chacun peut avoir une épaisseur de 24, 36 et 48 mm. Les panneaux, en fonction des préférences du client et des exigences techniques, sont fabriqués en HPL ou en tôle d'aluminium. Les panneaux HPL sont plaxés et l'aluminium est laqué. Pour les portes en bois, nous proposons les panneaux de l'épaisseurs de 24, 36 et 46 mm.

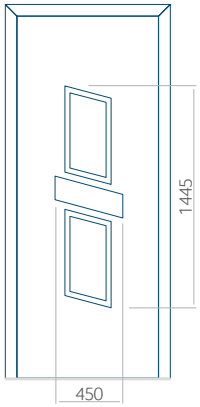



68 Motif de panneau

PVC	ALU	WOOD
●	●	○

Couleurs

AP/SAL	RAL	TEKNOS/RAL
●	●	○

Remplissage

HPL	ALU	WOOD
●	●	○

Décor INOX

PVC	ALU	WOOD
●	●	○

Dimensions minimales du panneau

PVC	ALU	WOOD
600x1650	600x1650	○

Dimensions maximales du panneau

PVC	ALU	WOOD
900x2100	1100x2300	○

Vue de l'extérieur.
La vue extérieure du panneau ne change pas lorsque le côté de l'ouverture change.



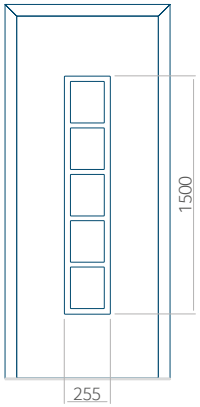

69 Motif de panneau

PVC	ALU	WOOD
●	●	○

Couleurs

AP/SAL	RAL	TEKNOS/RAL
●	●	○

Remplissage

HPL	ALU	WOOD
●	●	○

Décor INOX

PVC	ALU	WOOD
●	●	○

Dimensions minimales du panneau

PVC	ALU	WOOD
600x1650	600x1650	○

Dimensions maximales du panneau

PVC	ALU	WOOD
900x2100	1100x2300	○

Nous proposons à nos clients des panneaux avec deux types d'âme isolante : en mousse polyuréthane et contreplaqué ou en polystyrène extrudé XPS, dont chacun peut avoir une épaisseur de 24, 36 et 48 mm. Les panneaux, en fonction des préférences du client et des exigences techniques, sont fabriqués en HPL ou en tôle d'aluminium. Les panneaux HPL sont plaxés et l'aluminium est laqué. Pour les portes en bois, nous proposons les panneaux de l'épaisseurs de 24, 36 et 46 mm.

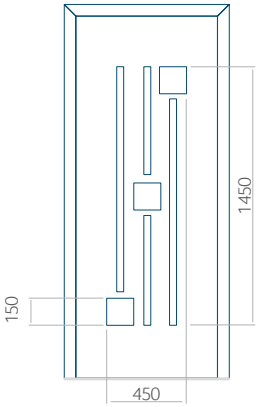

70 Motif de panneau

PVC	ALU	WOOD
●	●	○

Couleurs

AP/SAL	RAL	TEKNOS/RAL
●	●	○

Remplissage

HPL	ALU	WOOD
●	●	○

Décor INOX

PVC	ALU	WOOD
●	●	○

Dimensions minimales du panneau

PVC	ALU	WOOD
600x1650	600x1650	○

Dimensions maximales du panneau

PVC	ALU	WOOD
900x2100	1100x2300	○



Vue de l'extérieur.
La vue extérieure du panneau ne change pas lorsque le côté de l'ouverture change.



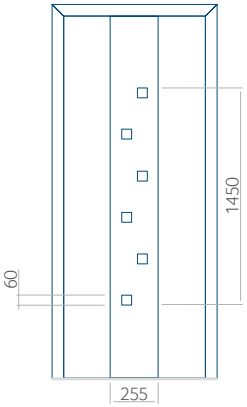

71 Motif de panneau

PVC	ALU	WOOD
●	●	○

Couleurs

AP/SAL	RAL	TEKNOS/RAL
●	●	○

Remplissage

HPL	ALU	WOOD
●	●	○

Décor INOX

PVC	ALU	WOOD
●	●	○

Dimensions minimales du panneau

PVC	ALU	WOOD
600x1650	600x1650	○

Dimensions maximales du panneau

PVC	ALU	WOOD
900x2100	1100x2300	○

Nous proposons à nos clients des panneaux avec deux types d'âme isolante : en mousse polyuréthane et contreplaqué ou en polystyrène extrudé XPS, dont chacun peut avoir une épaisseur de 24, 36 et 48 mm. Les panneaux, en fonction des préférences du client et des exigences techniques, sont fabriqués en HPL ou en tôle d'aluminium. Les panneaux HPL sont plaxés et l'aluminium est laqué. Pour les portes en bois, nous proposons les panneaux de l'épaisseurs de 24, 36 et 46 mm.

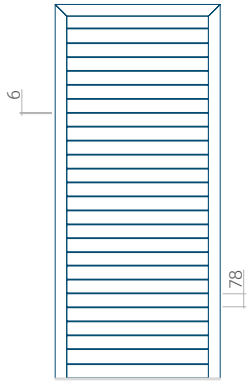

La largeur de rainure des panneaux Wood est de 4 mm.

72 Motif de panneau

PVC	ALU	WOOD
●	●	●

Couleurs

AP/SAL	RAL	TEKNOS/RAL
●	●	●

Remplissage

HPL	ALU	WOOD
●	●	●

Décor INOX

PVC	ALU	WOOD
○	○	○

Dimensions minimales du panneau

PVC	ALU	WOOD
○	○	340x1400

Dimensions maximales du panneau

PVC	ALU	WOOD
900x2100	1100x2300	840x2240

rainurage possible dans un panneau d'épaisseur 24 mm sans remplissage PLUS



Vue de l'extérieur.
La vue extérieure du panneau ne change pas lorsque le côté de l'ouverture change.



PVC | ALU | Wood

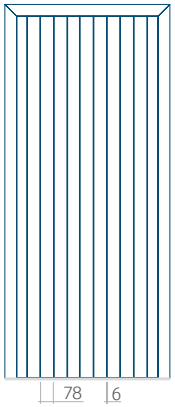

La largeur de rainure des panneaux Wood est de 4 mm.

73 Motif de panneau

PVC	ALU	WOOD
●	●	●

Couleurs

AP/SAL	RAL	TEKNOS/RAL
●	●	●

Remplissage

HPL	ALU	WOOD
●	●	●

Décor INOX

PVC	ALU	WOOD
○	○	○

Dimensions minimales du panneau

PVC	ALU	WOOD
○	○	340x1400

Dimensions maximales du panneau

PVC	ALU	WOOD
900x2100	1100x2300	840x2240

rainurage possible dans un panneau d'épaisseur 24 mm sans remplissage PLUS

Nous proposons à nos clients des panneaux avec deux types d'âme isolante : en mousse polyuréthane et contreplaqué ou en polystyrène extrudé XPS, dont chacun peut avoir une épaisseur de 24, 36 et 48 mm. Les panneaux, en fonction des préférences du client et des exigences techniques, sont fabriqués en HPL ou en tôle d'aluminium. Les panneaux HPL sont plaxés et l'aluminium est laqué. Pour les portes en bois, nous proposons les panneaux de l'épaisseurs de 24, 36 et 46 mm.



Vue de l'extérieur.
La vue extérieure du panneau ne change pas lorsque le côté de l'ouverture change.



PVC | ALU | Wood

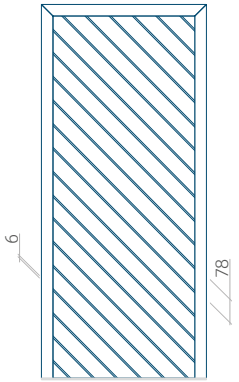

La largeur de rainure des panneaux Wood est de 4 mm.

74 Motif de panneau

PVC	ALU	WOOD
●	●	●

Couleurs

AP/SAL	RAL	TEKNOS/RAL
●	●	●

Remplissage

HPL	ALU	WOOD
●	●	●

Décor INOX

PVC	ALU	WOOD
○	○	○

Dimensions minimales du panneau

PVC	ALU	WOOD
○	○	340x1400

Dimensions maximales du panneau

PVC	ALU	WOOD
900x2100	1100x2300	840x2240

rainurage possible dans un panneau d'épaisseur 24 mm sans remplissage PLUS

Nous proposons à nos clients des panneaux avec deux types d'âme isolante : en mousse polyuréthane et contreplaqué ou en polystyrène extrudé XPS, dont chacun peut avoir une épaisseur de 24, 36 et 48 mm. Les panneaux, en fonction des préférences du client et des exigences techniques, sont fabriqués en HPL ou en tôle d'aluminium. Les panneaux HPL sont plaxés et l'aluminium est laqué. Pour les portes en bois, nous proposons les panneaux de l'épaisseurs de 24, 36 et 46 mm.

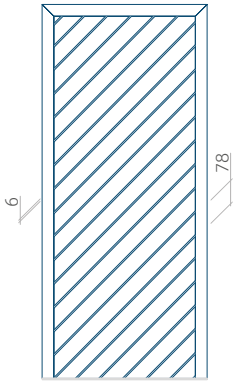

La largeur de rainure des panneaux Wood est de 4 mm.

75 Motif de panneau

PVC	ALU	WOOD
●	●	●

Couleurs

AP/SAL	RAL	TEKNOS/RAL
●	●	●

Remplissage

HPL	ALU	WOOD
●	●	●

Décor INOX

PVC	ALU	WOOD
○	○	○

Dimensions minimales du panneau

PVC	ALU	WOOD
○	○	340x1400

Dimensions maximales du panneau

PVC	ALU	WOOD
900x2100	1100x2300	840x2240

rainurage possible dans un panneau d'épaisseur 24 mm sans remplissage PLUS



Vue de l'extérieur.
La vue extérieure du panneau ne change pas lorsque le côté de l'ouverture change.



PVC | ALU | Wood

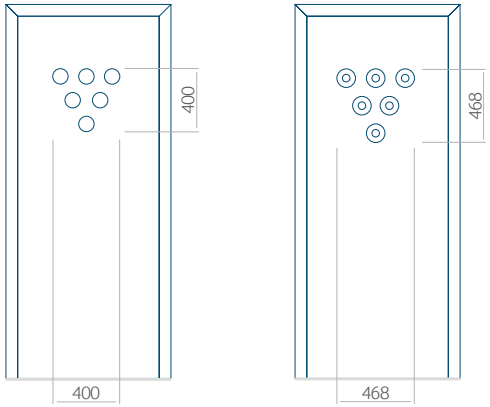

76 Motif de panneau

PVC	ALU	WOOD
●	●	●

Couleurs

AP/SAL	RAL	TEKNOS/RAL
●	●	●

Remplissage

HPL	ALU	WOOD
●	●	●

Décor INOX

PVC	ALU	WOOD
●	●	●

Dimensions minimales du panneau

PVC	ALU	WOOD
600x1650	600x1650	340x1400

Dimensions maximales du panneau

PVC	ALU	WOOD
900x2100	1100x2300	840x2240

Nous proposons à nos clients des panneaux avec deux types d'âme isolante : en mousse polyuréthane et contreplaqué ou en polystyrène extrudé XPS, dont chacun peut avoir une épaisseur de 24, 36 et 48 mm. Les panneaux, en fonction des préférences du client et des exigences techniques, sont fabriqués en HPL ou en tôle d'aluminium. Les panneaux HPL sont plaxés et l'aluminium est laqué. Pour les portes en bois, nous proposons les panneaux de l'épaisseurs de 24, 36 et 46 mm.

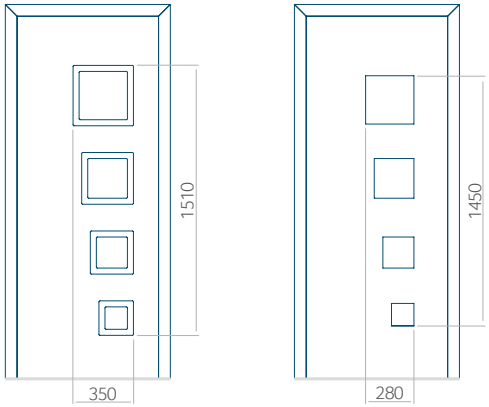

77 Motif de panneau

PVC	ALU	WOOD
●	●	●

Couleurs

AP/SAL	RAL	TEKNOS/RAL
●	●	●

Remplissage

HPL	ALU	WOOD
●	●	●

Décor INOX

PVC	ALU	WOOD
●	●	●

Dimensions minimales du panneau

PVC	ALU	WOOD
600x1650	600x1650	340x1400

Dimensions maximales du panneau

PVC	ALU	WOOD
900x2100	1100x2300	840x2240



Vue de l'extérieur.
La vue extérieure du panneau ne change pas lorsque le côté de l'ouverture change.



PVC | ALU | Wood

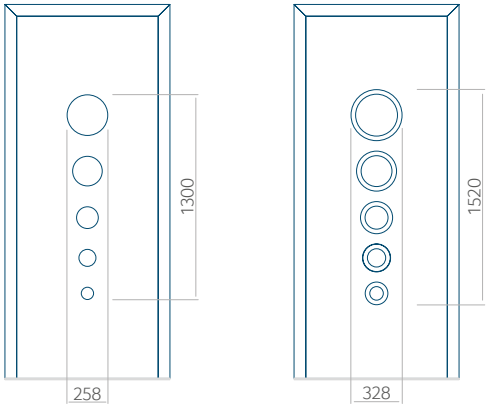

78 Motif de panneau

PVC	ALU	WOOD
●	●	●

Couleurs

AP/SAL	RAL	TEKNOS/RAL
●	●	●

Remplissage

HPL	ALU	WOOD
●	●	●

Décor INOX

PVC	ALU	WOOD
●	●	●

Dimensions minimales du panneau

PVC	ALU	WOOD
600x1650	600x1650	340x1400

Dimensions maximales du panneau

PVC	ALU	WOOD
900x2100	1100x2300	840x2240

Nous proposons à nos clients des panneaux avec deux types d'âme isolante : en mousse polyuréthane et contreplaqué ou en polystyrène extrudé XPS, dont chacun peut avoir une épaisseur de 24, 36 et 48 mm. Les panneaux, en fonction des préférences du client et des exigences techniques, sont fabriqués en HPL ou en tôle d'aluminium. Les panneaux HPL sont plaxés et l'aluminium est laqué. Pour les portes en bois, nous proposons les panneaux de l'épaisseurs de 24, 36 et 46 mm.

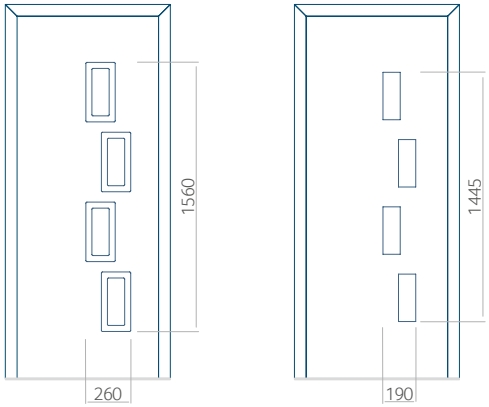

79 Motif de panneau

PVC	ALU	WOOD
●	●	●

Couleurs

AP/SAL	RAL	TEKNOS/RAL
●	●	●

Remplissage

HPL	ALU	WOOD
●	●	●

Décor INOX

PVC	ALU	WOOD
●	●	●

Dimensions minimales du panneau

PVC	ALU	WOOD
600x1650	600x1650	340x1400

Dimensions maximales du panneau

PVC	ALU	WOOD
900x2100	1100x2300	840x2240



Vue de l'extérieur.
La vue extérieure du panneau ne change pas lorsque le côté de l'ouverture change.



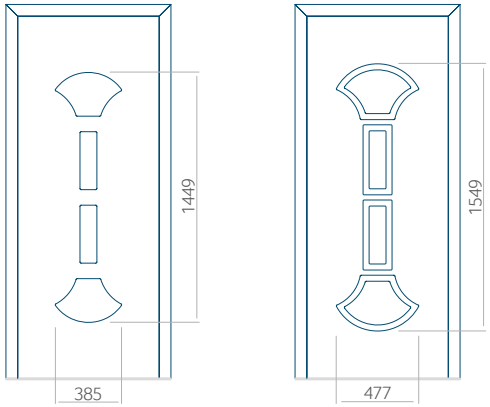

80 Motif de panneau

PVC	ALU	WOOD
●	●	○

Couleurs

AP/SAL	RAL	TEKNOS/RAL
●	●	○

Remplissage

HPL	ALU	WOOD
●	●	○

Décor INOX

PVC	ALU	WOOD
●	●	○

Dimensions minimales du panneau

PVC	ALU	WOOD
600x1650	600x1650	○

Dimensions maximales du panneau

PVC	ALU	WOOD
900x2100	1100x2300	○

Nous proposons à nos clients des panneaux avec deux types d'âme isolante : en mousse polyuréthane et contreplaqué ou en polystyrène extrudé XPS, dont chacun peut avoir une épaisseur de 24, 36 et 48 mm. Les panneaux, en fonction des préférences du client et des exigences techniques, sont fabriqués en HPL ou en tôle d'aluminium. Les panneaux HPL sont plaxés et l'aluminium est laqué. Pour les portes en bois, nous proposons les panneaux de l'épaisseurs de 24, 36 et 46 mm.



Vue de l'extérieur.
La vue extérieure du panneau ne change pas lorsque le côté de l'ouverture change.



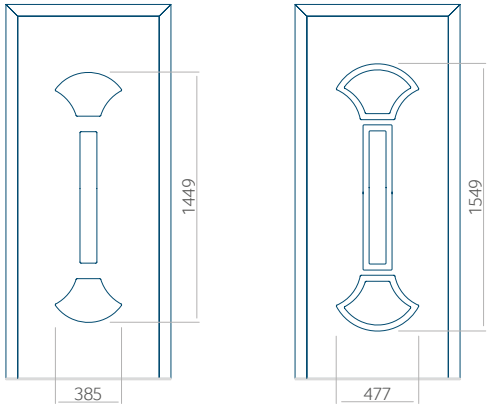

81 Motif de panneau

PVC	ALU	WOOD
●	●	○

Couleurs

AP/SAL	RAL	TEKNOS/RAL
●	●	○

Remplissage

HPL	ALU	WOOD
●	●	○

Décor INOX

PVC	ALU	WOOD
●	●	○

Dimensions minimales du panneau

PVC	ALU	WOOD
600x1650	600x1650	○

Dimensions maximales du panneau

PVC	ALU	WOOD
900x2100	1100x2300	○

Nous proposons à nos clients des panneaux avec deux types d'âme isolante : en mousse polyuréthane et contreplaqué ou en polystyrène extrudé XPS, dont chacun peut avoir une épaisseur de 24, 36 et 48 mm. Les panneaux, en fonction des préférences du client et des exigences techniques, sont fabriqués en HPL ou en tôle d'aluminium. Les panneaux HPL sont plaxés et l'aluminium est laqué. Pour les portes en bois, nous proposons les panneaux de l'épaisseurs de 24, 36 et 46 mm.

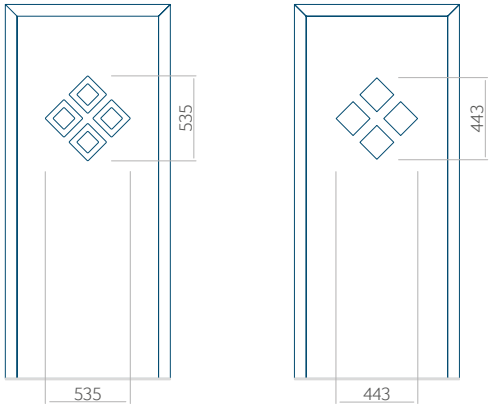

82 Motif de panneau

PVC	ALU	WOOD
●	●	●

Couleurs

AP/SAL	RAL	TEKNOS/RAL
●	●	●

Remplissage

HPL	ALU	WOOD
●	●	●

Décor INOX

PVC	ALU	WOOD
●	●	●

Dimensions minimales du panneau

PVC	ALU	WOOD
600x1650	600x1650	340x1400

Dimensions maximales du panneau

PVC	ALU	WOOD
900x2100	1100x2300	840x2240



Vue de l'extérieur.
La vue extérieure du panneau ne change pas lorsque le côté de l'ouverture change.



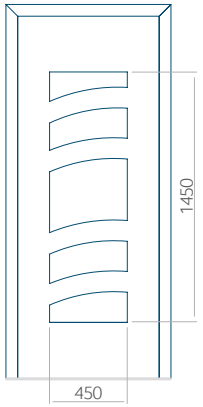

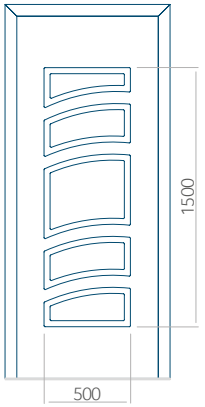

83 Motif de panneau

PVC	ALU	WOOD
●	●	○

Couleurs

AP/SAL	RAL	TEKNOS/RAL
●	●	○

Remplissage

HPL	ALU	WOOD
●	●	○

Décor INOX

PVC	ALU	WOOD
●	●	○

Dimensions minimales du panneau

PVC	ALU	WOOD
600x1650	600x1650	○

Dimensions maximales du panneau

PVC	ALU	WOOD
900x2100	1100x2300	○

Nous proposons à nos clients des panneaux avec deux types d'âme isolante : en mousse polyuréthane et contreplaqué ou en polystyrène extrudé XPS, dont chacun peut avoir une épaisseur de 24, 36 et 48 mm. Les panneaux, en fonction des préférences du client et des exigences techniques, sont fabriqués en HPL ou en tôle d'aluminium. Les panneaux HPL sont plaxés et l'aluminium est laqué. Pour les portes en bois, nous proposons les panneaux de l'épaisseurs de 24, 36 et 46 mm.

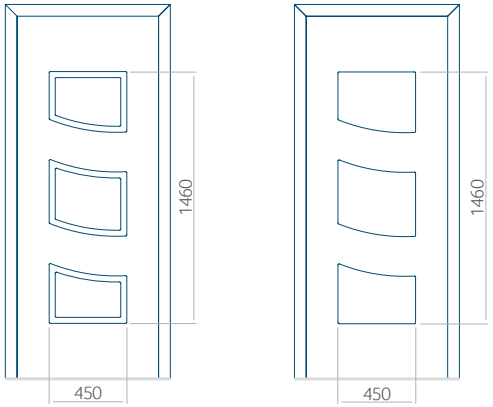

84 Motif de panneau

PVC	ALU	WOOD
●	●	○

Couleurs

AP/SAL	RAL	TEKNOS/RAL
●	●	○

Remplissage

HPL	ALU	WOOD
●	●	○

Décor INOX

PVC	ALU	WOOD
●	●	○

Dimensions minimales du panneau

PVC	ALU	WOOD
600x1650	600x1650	○

Dimensions maximales du panneau

PVC	ALU	WOOD
900x2100	1100x2300	○



Vue de l'extérieur.
La vue extérieure du panneau ne change pas lorsque le côté de l'ouverture change.



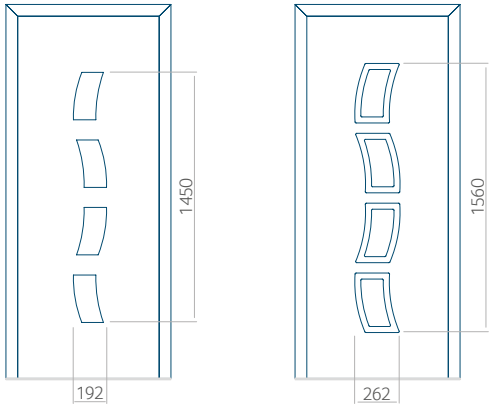

85 Motif de panneau

PVC	ALU	WOOD
●	●	○

Couleurs

AP/SAL	RAL	TEKNOS/RAL
●	●	○

Remplissage

HPL	ALU	WOOD
●	●	○

Décor INOX

PVC	ALU	WOOD
●	●	○

Dimensions minimales du panneau

PVC	ALU	WOOD
600x1650	600x1650	○

Dimensions maximales du panneau

PVC	ALU	WOOD
900x2100	1100x2300	○

Nous proposons à nos clients des panneaux avec deux types d'âme isolante : en mousse polyuréthane et contreplaqué ou en polystyrène extrudé XPS, dont chacun peut avoir une épaisseur de 24, 36 et 48 mm. Les panneaux, en fonction des préférences du client et des exigences techniques, sont fabriqués en HPL ou en tôle d'aluminium. Les panneaux HPL sont plaxés et l'aluminium est laqué. Pour les portes en bois, nous proposons les panneaux de l'épaisseurs de 24, 36 et 46 mm.

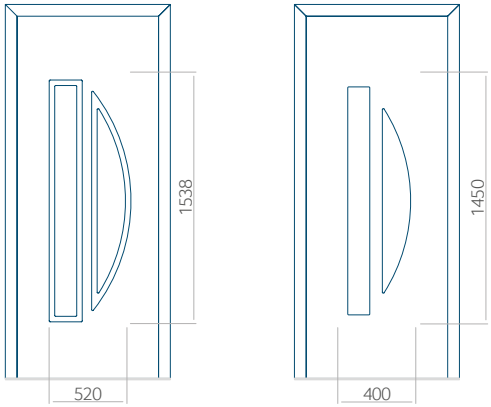

86 Motif de panneau

PVC	ALU	WOOD
●	●	●

Couleurs

AP/SAL	RAL	TEKNOS/RAL
●	●	●

Remplissage

HPL	ALU	WOOD
●	●	●

Décor INOX

PVC	ALU	WOOD
●	●	●

Dimensions minimales du panneau

PVC	ALU	WOOD
600x1650	600x1650	340x1400

Dimensions maximales du panneau

PVC	ALU	WOOD
900x2100	1100x2300	840x2240



Vue de l'extérieur.
La vue extérieure du panneau ne change pas lorsque le côté de l'ouverture change.



Vue de l'extérieur.
La vue extérieure du panneau ne change pas lorsque le côté de l'ouverture change.

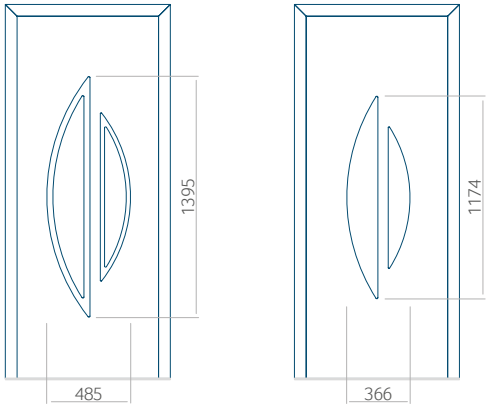

87 Motif de panneau

PVC	ALU	WOOD
●	●	●

Couleurs

AP/SAL	RAL	TEKNOS/RAL
●	●	●

Remplissage

HPL	ALU	WOOD
●	●	●

Décor INOX

PVC	ALU	WOOD
●	●	●

Dimensions minimales du panneau

PVC	ALU	WOOD
600x1650	600x1650	340x1400

Dimensions maximales du panneau

PVC	ALU	WOOD
900x2100	1100x2300	840x2240



Nous proposons à nos clients des panneaux avec deux types d'âme isolante : en mousse polyuréthane et contreplaqué ou en polystyrène extrudé XPS, dont chacun peut avoir une épaisseur de 24, 36 et 48 mm. Les panneaux, en fonction des préférences du client et des exigences techniques, sont fabriqués en HPL ou en tôle d'aluminium. Les panneaux HPL sont plaxés et l'aluminium est laqué. Pour les portes en bois, nous proposons les panneaux de l'épaisseurs de 24, 36 et 46 mm.



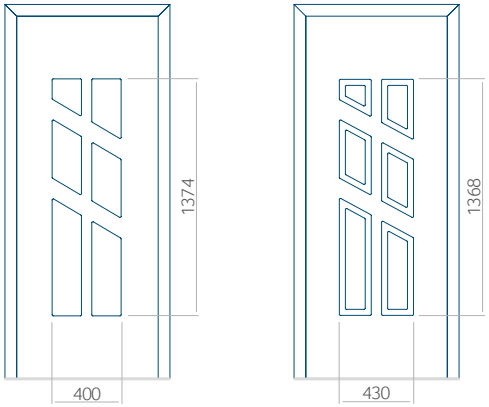

88 Motif de panneau

PVC	ALU	WOOD
●	●	●

Couleurs

AP/SAL	RAL	TEKNOS/RAL
●	●	●

Remplissage

HPL	ALU	WOOD
●	●	●

Décor INOX

PVC	ALU	WOOD
●	●	●

Dimensions minimales du panneau

PVC	ALU	WOOD
600x1650	600x1650	340x1400

Dimensions maximales du panneau

PVC	ALU	WOOD
900x2100	1100x2300	840x2240

Nous proposons à nos clients des panneaux avec deux types d'âme isolante : en mousse polyuréthane et contreplaqué ou en polystyrène extrudé XPS, dont chacun peut avoir une épaisseur de 24, 36 et 48 mm. Les panneaux, en fonction des préférences du client et des exigences techniques, sont fabriqués en HPL ou en tôle d'aluminium. Les panneaux HPL sont plaxés et l'aluminium est laqué. Pour les portes en bois, nous proposons les panneaux de l'épaisseurs de 24, 36 et 46 mm.

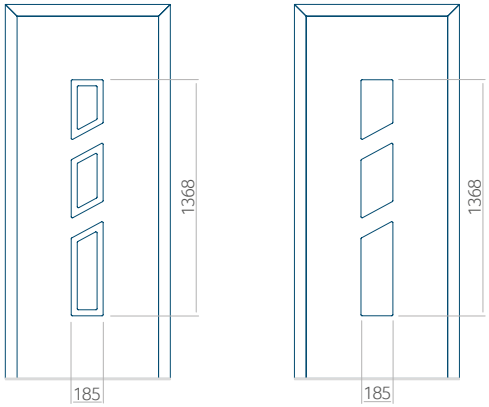

89 Motif de panneau

PVC	ALU	WOOD
●	●	●

Couleurs

AP/SAL	RAL	TEKNOS/RAL
●	●	●

Remplissage

HPL	ALU	WOOD
●	●	●

Décor INOX

PVC	ALU	WOOD
●	●	●

Dimensions minimales du panneau

PVC	ALU	WOOD
600x1650	600x1650	340x1400

Dimensions maximales du panneau

PVC	ALU	WOOD
900x2100	1100x2300	840x2240



Vue de l'extérieur.
La vue extérieure du panneau ne change pas lorsque le côté de l'ouverture change.



PVC | ALU | Wood

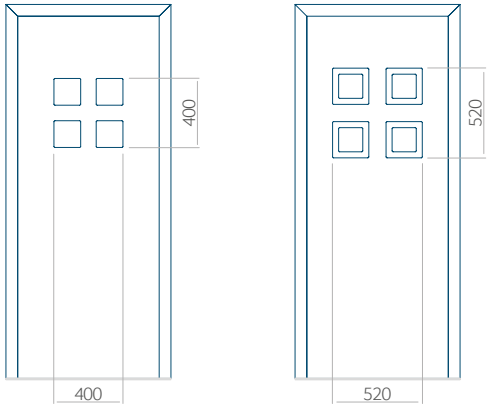

90 Motif de panneau

PVC	ALU	WOOD
●	●	●

Couleurs

AP/SAL	RAL	TEKNOS/RAL
●	●	●

Remplissage

HPL	ALU	WOOD
●	●	●

Décor INOX

PVC	ALU	WOOD
●	●	●

Dimensions minimales du panneau

PVC	ALU	WOOD
600x1650	600x1650	340x1400

Dimensions maximales du panneau

PVC	ALU	WOOD
900x2100	1100x2300	840x2240

Nous proposons à nos clients des panneaux avec deux types d'âme isolante : en mousse polyuréthane et contreplaqué ou en polystyrène extrudé XPS, dont chacun peut avoir une épaisseur de 24, 36 et 48 mm. Les panneaux, en fonction des préférences du client et des exigences techniques, sont fabriqués en HPL ou en tôle d'aluminium. Les panneaux HPL sont plaxés et l'aluminium est laqué. Pour les portes en bois, nous proposons les panneaux de l'épaisseurs de 24, 36 et 46 mm.

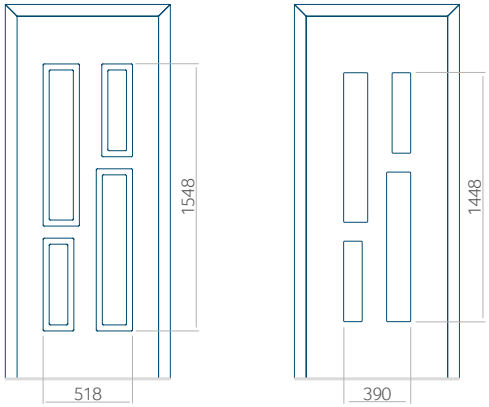

91 Motif de panneau

PVC	ALU	WOOD
●	●	●

Couleurs

AP/SAL	RAL	TEKNOS/RAL
●	●	●

Remplissage

HPL	ALU	WOOD
●	●	●

Décor INOX

PVC	ALU	WOOD
●	●	●

Dimensions minimales du panneau

PVC	ALU	WOOD
600x1650	600x1650	340x1400

Dimensions maximales du panneau

PVC	ALU	WOOD
900x2100	1100x2300	840x2240



Vue de l'extérieur.
La vue extérieure du panneau ne change pas lorsque le côté de l'ouverture change.



PVC | ALU | Wood

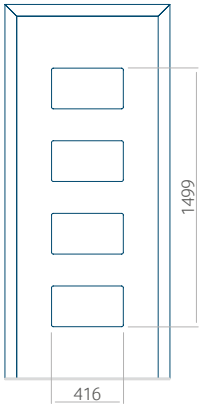

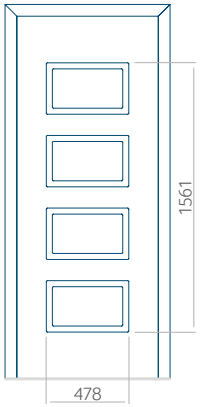

92 Motif de panneau

PVC	ALU	WOOD
●	●	●

Couleurs

AP/SAL	RAL	TEKNOS/RAL
●	●	●

Remplissage

HPL	ALU	WOOD
●	●	●

Décor INOX

PVC	ALU	WOOD
●	●	●

Dimensions minimales du panneau

PVC	ALU	WOOD
600x1650	600x1650	340x1400

Dimensions maximales du panneau

PVC	ALU	WOOD
900x2100	1100x2300	840x2240

Nous proposons à nos clients des panneaux avec deux types d'âme isolante : en mousse polyuréthane et contreplaqué ou en polystyrène extrudé XPS, dont chacun peut avoir une épaisseur de 24, 36 et 48 mm. Les panneaux, en fonction des préférences du client et des exigences techniques, sont fabriqués en HPL ou en tôle d'aluminium. Les panneaux HPL sont plaxés et l'aluminium est laqué. Pour les portes en bois, nous proposons les panneaux de l'épaisseurs de 24, 36 et 46 mm.

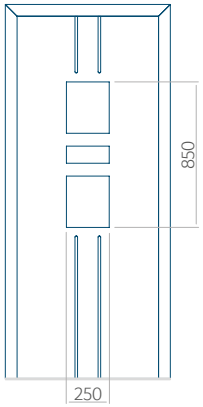

93 Motif de panneau

PVC	ALU	WOOD
●	●	○

Couleurs

AP/SAL	RAL	TEKNOS/RAL
●	●	○

Remplissage

HPL	ALU	WOOD
●	●	○

Décor INOX

PVC	ALU	WOOD
●	●	○

Dimensions minimales du panneau

PVC	ALU	WOOD
600x1650	600x1650	○

Dimensions maximales du panneau

PVC	ALU	WOOD
900x2100	1100x2300	○



Vue de l'extérieur.
La vue extérieure du panneau ne change pas lorsque le côté de l'ouverture change.



PVC | ALU | Wood

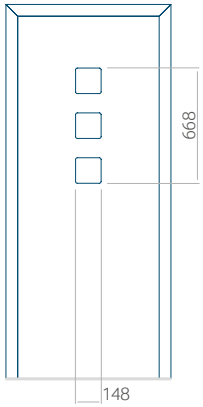

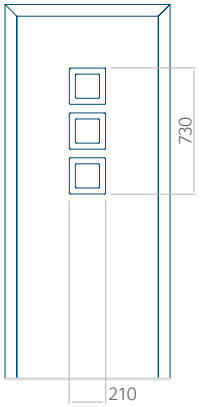

94 Motif de panneau

PVC	ALU	WOOD
●	●	●

Couleurs

AP/SAL	RAL	TEKNOS/RAL
●	●	●

Remplissage

HPL	ALU	WOOD
●	●	●

Décor INOX

PVC	ALU	WOOD
●	●	●

Dimensions minimales du panneau

PVC	ALU	WOOD
600x1650	600x1650	340x1400

Dimensions maximales du panneau

PVC	ALU	WOOD
900x2100	1100x2300	840x2240

Nous proposons à nos clients des panneaux avec deux types d'âme isolante : en mousse polyuréthane et contreplaqué ou en polystyrène extrudé XPS, dont chacun peut avoir une épaisseur de 24, 36 et 48 mm. Les panneaux, en fonction des préférences du client et des exigences techniques, sont fabriqués en HPL ou en tôle d'aluminium. Les panneaux HPL sont plaxés et l'aluminium est laqué. Pour les portes en bois, nous proposons les panneaux de l'épaisseurs de 24, 36 et 46 mm.



Vue de l'extérieur.
La vue extérieure du panneau ne change pas lorsque le côté de l'ouverture change.



PVC | ALU | Wood

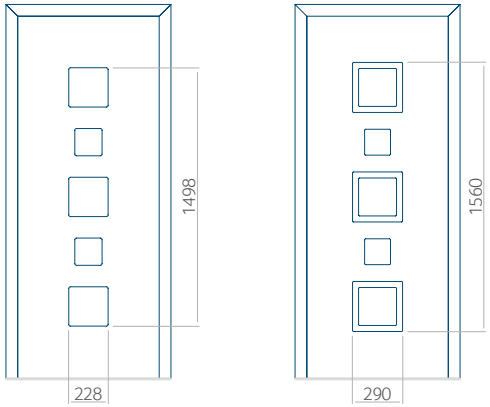

95 Motif de panneau

PVC	ALU	WOOD
●	●	●

Couleurs

AP/SAL	RAL	TEKNOS/RAL
●	●	●

Remplissage

HPL	ALU	WOOD
●	●	●

Décor INOX

PVC	ALU	WOOD
●	●	●

Dimensions minimales du panneau

PVC	ALU	WOOD
600x1650	600x1650	340x1400

Dimensions maximales du panneau

PVC	ALU	WOOD
900x2100	1100x2300	840x2240

Nous proposons à nos clients des panneaux avec deux types d'âme isolante : en mousse polyuréthane et contreplaqué ou en polystyrène extrudé XPS, dont chacun peut avoir une épaisseur de 24, 36 et 48 mm. Les panneaux, en fonction des préférences du client et des exigences techniques, sont fabriqués en HPL ou en tôle d'aluminium. Les panneaux HPL sont plaxés et l'aluminium est laqué. Pour les portes en bois, nous proposons les panneaux de l'épaisseurs de 24, 36 et 46 mm.

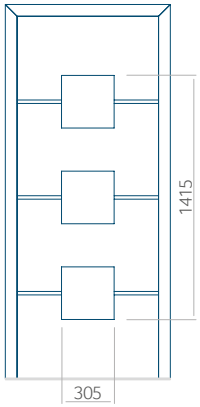

96 Motif de panneau

PVC	ALU	WOOD
●	●	○

Couleurs

AP/SAL	RAL	TEKNOS/RAL
●	●	○

Remplissage

HPL	ALU	WOOD
●	●	○

Décor INOX

PVC	ALU	WOOD
●	●	○

Dimensions minimales du panneau

PVC	ALU	WOOD
600x1650	600x1650	○

Dimensions maximales du panneau

PVC	ALU	WOOD
900x2100	1100x2300	○



Vue de l'extérieur.
La vue extérieure du panneau ne change pas lorsque le côté de l'ouverture change.



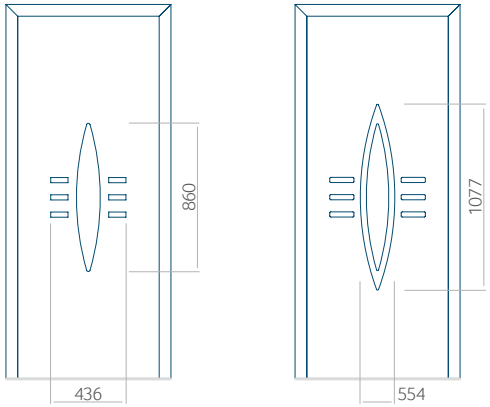

97 Motif de panneau

PVC	ALU	WOOD
●	●	○

Couleurs

AP/SAL	RAL	TEKNOS/RAL
●	●	○

Remplissage

HPL	ALU	WOOD
●	●	○

Décor INOX

PVC	ALU	WOOD
●	●	○

Dimensions minimales du panneau

PVC	ALU	WOOD
600x1650	600x1650	○

Dimensions maximales du panneau

PVC	ALU	WOOD
900x2100	1100x2300	○

Nous proposons à nos clients des panneaux avec deux types d'âme isolante : en mousse polyuréthane et contreplaqué ou en polystyrène extrudé XPS, dont chacun peut avoir une épaisseur de 24, 36 et 48 mm. Les panneaux, en fonction des préférences du client et des exigences techniques, sont fabriqués en HPL ou en tôle d'aluminium. Les panneaux HPL sont plaxés et l'aluminium est laqué. Pour les portes en bois, nous proposons les panneaux de l'épaisseurs de 24, 36 et 46 mm.

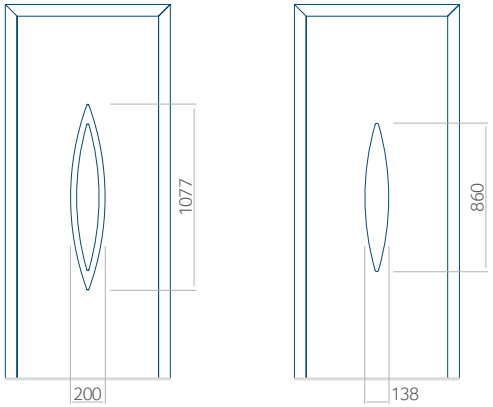

98 Motif de panneau

PVC	ALU	WOOD
●	●	○

Couleurs

AP/SAL	RAL	TEKNOS/RAL
●	●	○

Remplissage

HPL	ALU	WOOD
●	●	○

Décor INOX

PVC	ALU	WOOD
●	●	○

Dimensions minimales du panneau

PVC	ALU	WOOD
600x1650	600x1650	○

Dimensions maximales du panneau

PVC	ALU	WOOD
900x2100	1100x2300	○



Vue de l'extérieur.
La vue extérieure du panneau ne change pas lorsque le côté de l'ouverture change.



PVC | ALU | Wood

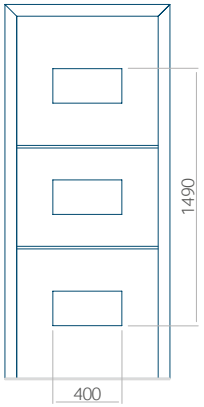

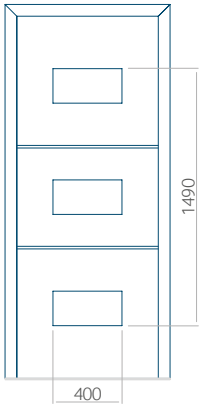

99 Motif de panneau

PVC	ALU	WOOD
●	●	●

Couleurs

AP/SAL	RAL	TEKNOS/RAL
●	●	●

Remplissage

HPL	ALU	WOOD
●	●	●

Décor INOX

PVC	ALU	WOOD
●	●	●

Dimensions minimales du panneau

PVC	ALU	WOOD
600x1650	600x1650	340x1400

Dimensions maximales du panneau

PVC	ALU	WOOD
900x2100	1100x2300	840x2240

Nous proposons à nos clients des panneaux avec deux types d'âme isolante : en mousse polyuréthane et contreplaqué ou en polystyrène extrudé XPS, dont chacun peut avoir une épaisseur de 24, 36 et 48 mm. Les panneaux, en fonction des préférences du client et des exigences techniques, sont fabriqués en HPL ou en tôle d'aluminium. Les panneaux HPL sont plaxés et l'aluminium est laqué. Pour les portes en bois, nous proposons les panneaux de l'épaisseurs de 24, 36 et 46 mm.

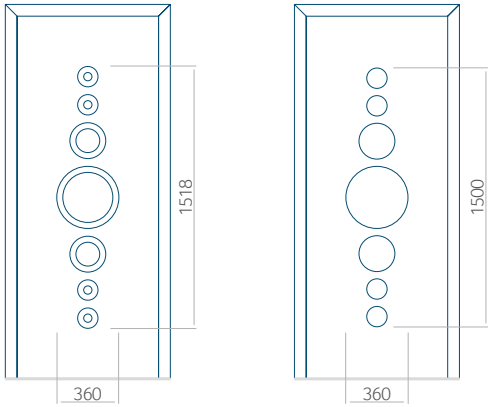

100 Motif de panneau

PVC	ALU	WOOD
●	●	●

Couleurs

AP/SAL	RAL	TEKNOS/RAL
●	●	●

Remplissage

HPL	ALU	WOOD
●	●	●

Décor INOX

PVC	ALU	WOOD
●	●	●

Dimensions minimales du panneau

PVC	ALU	WOOD
600x1650	600x1650	340x1400

Dimensions maximales du panneau

PVC	ALU	WOOD
900x2100	1100x2300	840x2240



Vue de l'extérieur.
La vue extérieure du panneau ne change pas lorsque le côté de l'ouverture change.



Vue de l'extérieur.
La vue extérieure du panneau ne change pas lorsque le côté de l'ouverture change.

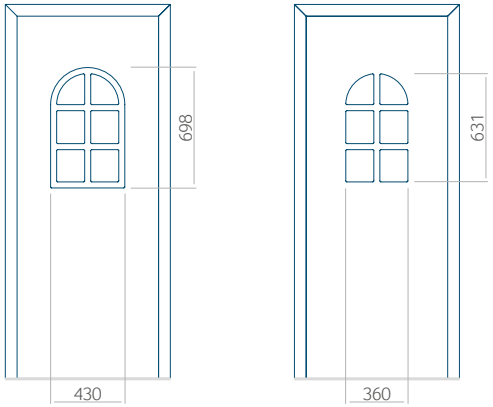

101 Motif de panneau

PVC	ALU	WOOD
●	●	●

Couleurs

AP/SAL	RAL	TEKNOS/RAL
●	●	●

Remplissage

HPL	ALU	WOOD
●	●	●

Décor INOX

PVC	ALU	WOOD
●	●	●

Dimensions minimales du panneau

PVC	ALU	WOOD
600x1650	600x1650	340x1400

Dimensions maximales du panneau

PVC	ALU	WOOD
900x2100	1100x2300	840x2240



Nous proposons à nos clients des panneaux avec deux types d'âme isolante : en mousse polyuréthane et contreplaqué ou en polystyrène extrudé XPS, dont chacun peut avoir une épaisseur de 24, 36 et 48 mm. Les panneaux, en fonction des préférences du client et des exigences techniques, sont fabriqués en HPL ou en tôle d'aluminium. Les panneaux HPL sont plaxés et l'aluminium est laqué. Pour les portes en bois, nous proposons les panneaux de l'épaisseurs de 24, 36 et 46 mm.



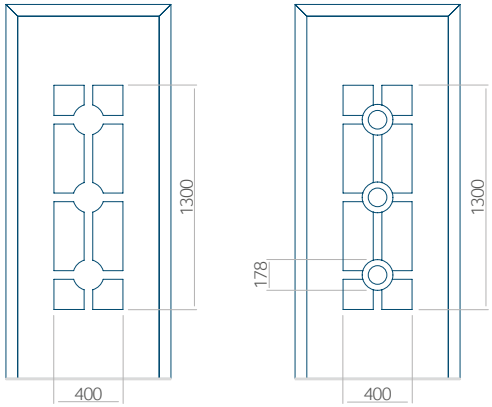

102 Motif de panneau

PVC	ALU	WOOD
●	●	○

Couleurs

AP/SAL	RAL	TEKNOS/RAL
●	●	○

Remplissage

HPL	ALU	WOOD
●	●	○

Décor INOX

PVC	ALU	WOOD
●	●	○

Dimensions minimales du panneau

PVC	ALU	WOOD
600x1650	600x1650	○

Dimensions maximales du panneau

PVC	ALU	WOOD
900x2100	1100x2300	○

Nous proposons à nos clients des panneaux avec deux types d'âme isolante : en mousse polyuréthane et contreplaqué ou en polystyrène extrudé XPS, dont chacun peut avoir une épaisseur de 24, 36 et 48 mm. Les panneaux, en fonction des préférences du client et des exigences techniques, sont fabriqués en HPL ou en tôle d'aluminium. Les panneaux HPL sont plaxés et l'aluminium est laqué. Pour les portes en bois, nous proposons les panneaux de l'épaisseurs de 24, 36 et 46 mm.

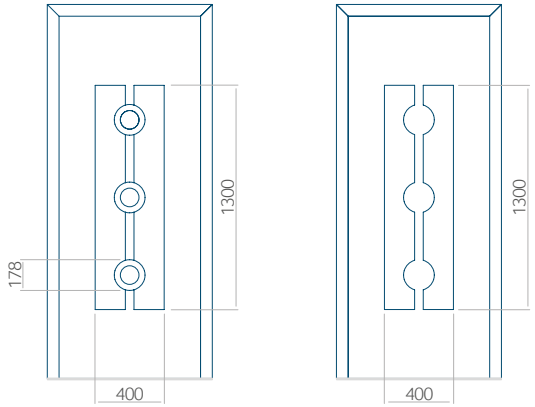

103 Motif de panneau

PVC	ALU	WOOD
●	●	○

Couleurs

AP/SAL	RAL	TEKNOS/RAL
●	●	○

Remplissage

HPL	ALU	WOOD
●	●	○

Décor INOX

PVC	ALU	WOOD
●	●	○

Dimensions minimales du panneau

PVC	ALU	WOOD
600x1650	600x1650	○

Dimensions maximales du panneau

PVC	ALU	WOOD
900x2100	1100x2300	○



Vue de l'extérieur.
La vue extérieure du panneau ne change pas lorsque le côté de l'ouverture change.



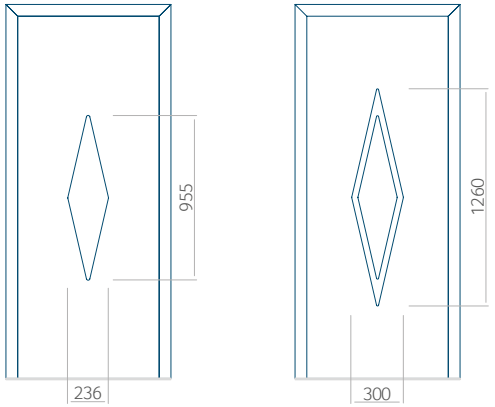

104 Motif de panneau

PVC	ALU	WOOD
●	●	○

Couleurs

AP/SAL	RAL	TEKNOS/RAL
●	●	○

Remplissage

HPL	ALU	WOOD
●	●	○

Décor INOX

PVC	ALU	WOOD
●	●	○

Dimensions minimales du panneau

PVC	ALU	WOOD
600x1650	600x1650	○

Dimensions maximales du panneau

PVC	ALU	WOOD
900x2100	1100x2300	○

Nous proposons à nos clients des panneaux avec deux types d'âme isolante : en mousse polyuréthane et contreplaqué ou en polystyrène extrudé XPS, dont chacun peut avoir une épaisseur de 24, 36 et 48 mm. Les panneaux, en fonction des préférences du client et des exigences techniques, sont fabriqués en HPL ou en tôle d'aluminium. Les panneaux HPL sont plaxés et l'aluminium est laqué. Pour les portes en bois, nous proposons les panneaux de l'épaisseurs de 24, 36 et 46 mm.

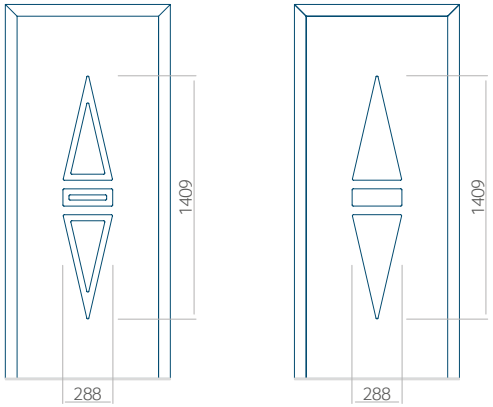

105 Motif de panneau

PVC	ALU	WOOD
●	●	○

Couleurs

AP/SAL	RAL	TEKNOS/RAL
●	●	○

Remplissage

HPL	ALU	WOOD
●	●	○

Décor INOX

PVC	ALU	WOOD
●	●	○

Dimensions minimales du panneau

PVC	ALU	WOOD
600x1650	600x1650	○

Dimensions maximales du panneau

PVC	ALU	WOOD
900x2100	1100x2300	○



Vue de l'extérieur.
La vue extérieure du panneau ne change pas lorsque le côté de l'ouverture change.



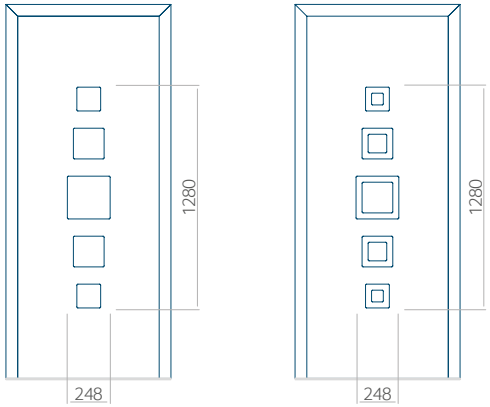

106 Motif de panneau

PVC	ALU	WOOD
●	●	●

Couleurs

AP/SAL	RAL	TEKNOS/RAL
●	●	●

Remplissage

HPL	ALU	WOOD
●	●	●

Décor INOX

PVC	ALU	WOOD
●	●	●

Dimensions minimales du panneau

PVC	ALU	WOOD
600x1650	600x1650	340x1400

Dimensions maximales du panneau

PVC	ALU	WOOD
900x2100	1100x2300	840x2240

Nous proposons à nos clients des panneaux avec deux types d'âme isolante : en mousse polyuréthane et contreplaqué ou en polystyrène extrudé XPS, dont chacun peut avoir une épaisseur de 24, 36 et 48 mm. Les panneaux, en fonction des préférences du client et des exigences techniques, sont fabriqués en HPL ou en tôle d'aluminium. Les panneaux HPL sont plaxés et l'aluminium est laqué. Pour les portes en bois, nous proposons les panneaux de l'épaisseurs de 24, 36 et 46 mm.

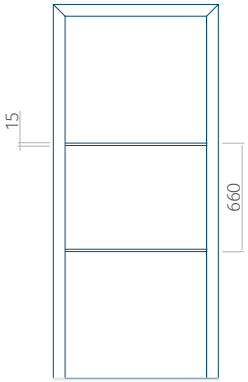

Le panneau est disponible avec une rainure plus étroite (6 mm) sans décor inox - motif de panneau 109, tandis que la largeur de la rainure dans ce motif du panneau Wood est de 4 mm.

107 Motif de panneau

PVC	ALU	WOOD
●	●	●

Couleurs

AP/SAL	RAL	TEKNOS/RAL
●	●	●

Remplissage

HPL	ALU	WOOD
●	●	●

Décor INOX

PVC	ALU	WOOD
●	●	●

Dimensions minimales du panneau

PVC	ALU	WOOD
- x1650	- x1650	340x1400

Dimensions maximales du panneau

PVC	ALU	WOOD
900x2100	1100x2300	840x2240

possibilité de rainurage de panneau de 24 mm d'épaisseur uniquement dans la version PLUS



Vue de l'extérieur.
La vue extérieure du panneau ne change pas lorsque le côté de l'ouverture change.



PVC | ALU | Wood

Le panneau est disponible avec une rainure plus étroite (6 mm) sans décor inox - motif de panneau 110, tandis que la largeur de la rainure dans ce motif du panneau Wood est de 4 mm.

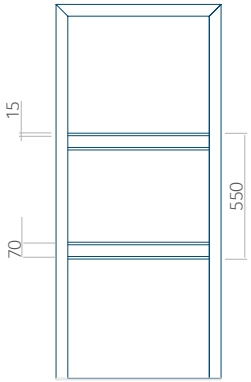

108 Motif de panneau

PVC	ALU	WOOD
●	●	●

Couleurs

AP/SAL	RAL	TEKNOS/RAL
●	●	●

Remplissage

HPL	ALU	WOOD
●	●	●

Décor INOX

PVC	ALU	WOOD
●	●	●

Dimensions minimales du panneau

PVC	ALU	WOOD
600x1650	600x1650	340x1400

Dimensions maximales du panneau

PVC	ALU	WOOD
900x2100	1100x2300	840x2240

possibilité de rainurage de panneau de 24 mm d'épaisseur uniquement dans la version PLUS

Nous proposons à nos clients des panneaux avec deux types d'âme isolante : en mousse polyuréthane et contreplaqué ou en polystyrène extrudé XPS, dont chacun peut avoir une épaisseur de 24, 36 et 48 mm. Les panneaux, en fonction des préférences du client et des exigences techniques, sont fabriqués en HPL ou en tôle d'aluminium. Les panneaux HPL sont plaxés et l'aluminium est laqué. Pour les portes en bois, nous proposons les panneaux de l'épaisseurs de 24, 36 et 46 mm.



